IVS Opsiyonel Aksesuarlar



NILFISK

Avantajları faydalara dönüştüren çözüm

Doğru aksesuar, vakum makinenizin potansiyelini artırabilir

Sürekli gelişen orijinal Nilfisk aksesuar kataloğu, vakum makineniz için mevcut tüm ürünleri içerir. Belirli gereksinimleri karşılamak için vakum makinenizin potansiyelini genişletebilir ve çeşitli işlerde kullanabilirsiniz.

Katalog, okunmasını ve iş için doğru aksesuarı bulmayı kolaylaştırmak için bölümlere ayrılmıştır. Açıklayıcı tasarımlar, her bir aletin teknik-çalışma açısından işlevi hakkında net bir fikir verdiğinden uygun çözümü seçebilirsiniz.

Çeşitli aksesuarlar zaman ve kaynak açısından anında avantaj ve faydalar sunarak her türlü çalışmada en iyi sonuçların elde edilmesini sağlar.

Her bölümün başlığında kısaltmayı kullandık. Bu sayede aksesuarın mobil vakum makinelerinin açıklamasında nasıl temsil edildiğini anlamak daha kolay olacaktır.

Aksesuarlar, makineyi sahada daha etkili bir şekilde kullanabilmek için sipariş edilebilir veya açıklamada kısaltmaların bulunduğu özel modellerde standart olarak takılabilir (örneğin, AU vakum tarafı mutlak filtrenin kısaltmasıdır).

Günümüzde avantajları faydalara dönüştürmek sadece bir adım uzaklıktadır!



İçindekiler

Varil üstü – kuru ve ıslak modeller 2
Mini ayırıcılı kapak 4
Ayrıcılar için kapak 5
Çift giriş bağlantı parçası 6
Çıkarılabilir siklon (kısaltması CC) 7
Izgara ve basınç düşürücü (kısaltması PBS) 8
Izgara ve vana (kısaltması GV) 10
Hazne kaldırma sistemleri (kısaltması BRC) 11
Makine kaldırma sistemleri (kısaltması BC ve BFL) 12
Sıvı otomatik durdurucu (kısaltması L) 13
Sıvı mekanik durdurucu (kısaltması L) 15
Katı otomatik durdurucu (kısaltması SC) 16
Elektrikli filtre sallayıcı (kısaltması SE) 17
Kartuş kiti (kısaltması C) 18
Vakum tarafı mutlak filtre kiti (kısaltması AU) 20
Çıkış mutlak filtre kiti (kısaltması AD) 23
Aktif karbon filtreler (kısaltması H) 25
Difüzör kiti 26
Eğdirmeli boşaltma cihazı (kısaltması GU) 28
Longopac® (kısaltması LP) 30
Daldırma Ayırıcı 31
Vakum kolu kiti (kısaltması SA) 32
Talaş sepeti 34
Kağıt torba girişi 35
Boşaltma sistemi kiti (kısaltması DBS, DS ve SBS) 36
İletken Safe-Pak (kısaltması SPS) 38
Tortu filtresi kiti 39
Aksesuar tutucu 40
Filtreleme odaları 41

Varil üstü – kuru ve ıslak modeller

200L (D 560) haznede motor başlığı kullanmanız gerektiğinde idealdir. Kit, bir D460 tek fazlı motor başlığının bir D560 hazneye (müşteriye ait ticari varil veya satın alınmış tekerlekli IVS hazneleri) takılmasına olanak tanır. Bir filtrenin yerleştirilmesi, malzemenin hazneye toplanmasına olanak sağlar.

Kuru adaptör	Ø mm	Ø Bağlantılar mm	Boyalı	Paslanmaz çelik	Not	Kod
	560/400	50	RAL 7016 koyu gri		D400 motor başlıklarıyla (VHS120/ VHC110/120 – ayrı satılır) kullanılacak 200L variller için tek adaptör.	4056000938
					D400 motor başlıkları (VHS120N1) ile kullanılacak 200L variller için komple adaptör. Mutlak filtre ve L sınıfı yıldız filtre dahildir. Bu, kuru ABD modelidir	4012300157
					D400 motor başlıkları (VHS120) ile kullanılacak 200L variller için komple adaptör. Mutlak filtre dahildir. Bu, kuru AB modelidir	4012300170
					D400 motor başlıkları (VHS120) ile kullanılacak 200L variller için komple adaptör. Mutlak filtre dahildir. Bu, kuru İngiltere modelidir	4012300171
					D400 basınçlı hava motor başlıkları (VHC110 ve 120) ile kullanılacak 200L variller için komple adaptör. Mutlak filtre ve L sınıfı yıldız filtre dahildir. Basınçlı havalı modeller	4062400037
						4062400038

Islak adaptör	Ø mm	Ø Bağlantılar mm	Boyalı	Paslanmaz çelik	Not	Kod
	560/400	50	RAL 7016 koyu gri		D400 motor başlıkları (VHS120) ile kullanılacak 200L variller için komple adaptör. Mekanik şamandırayı ve su geçirmez yağa dayanıklı filtreyi içerir. Bu, ıslak ABD modelidir	4012300172
					D400 motor başlıkları (VHS120) ile kullanılacak 200L variller için komple adaptör. Mekanik şamandırayı ve su geçirmez yağa dayanıklı filtreyi içerir. Bu, ıslak AB modelidir	4012300173
					D400 motor başlıkları (VHS120) ile kullanılacak 200L variller için komple adaptör. Mekanik şamandırayı ve su geçirmez yağa dayanıklı filtreyi içerir. Bu, ıslak İngiltere modelidir	4012300174

Örnek

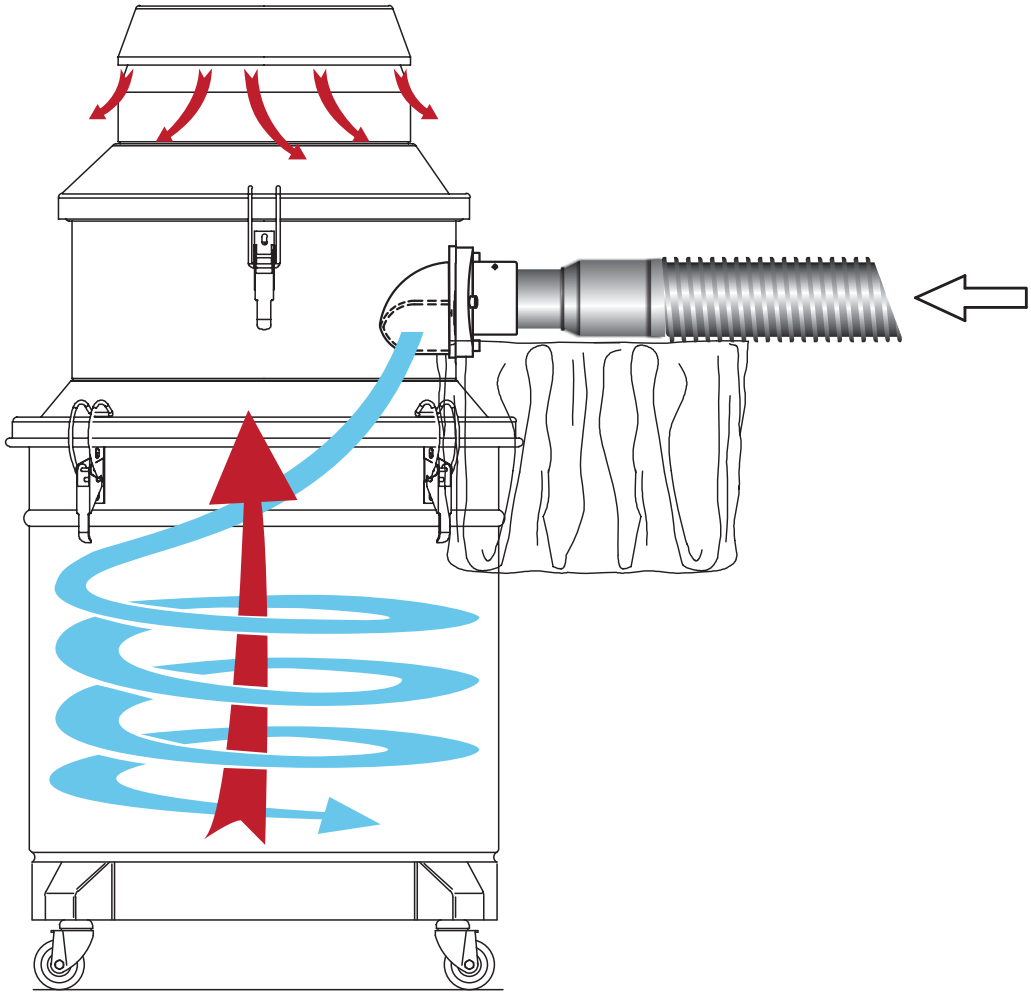

Mini ayırıcılı kapak

Hafif ya da tozlu malzemelerin doğrudan kaba vakumlanması için idealdir. Sistem, deponun/haznenin üzerine yerleştirilmelidir ve malzemelerin tabana doldurulmasına yardımcı olan siklonik bir etki oluşturur.

Mini ayırıcılı kapak	Ø mm	Ø Bağlantılar mm	Boyalı	Paslanmaz çelik	Not	Kod
	460	100	Gri RAL 7001			Z7 22185
				•		Z7 22283
	560	100	Gri RAL 7001			Z7 22181
				•		Z7 22284

Örnek

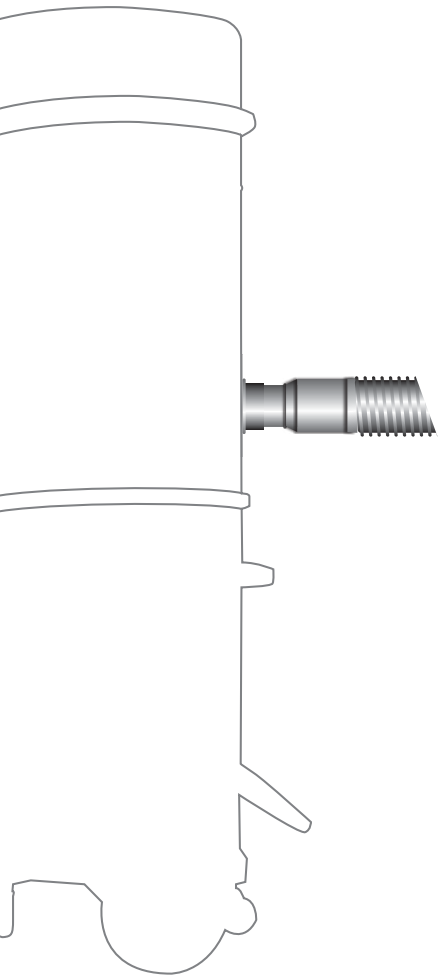

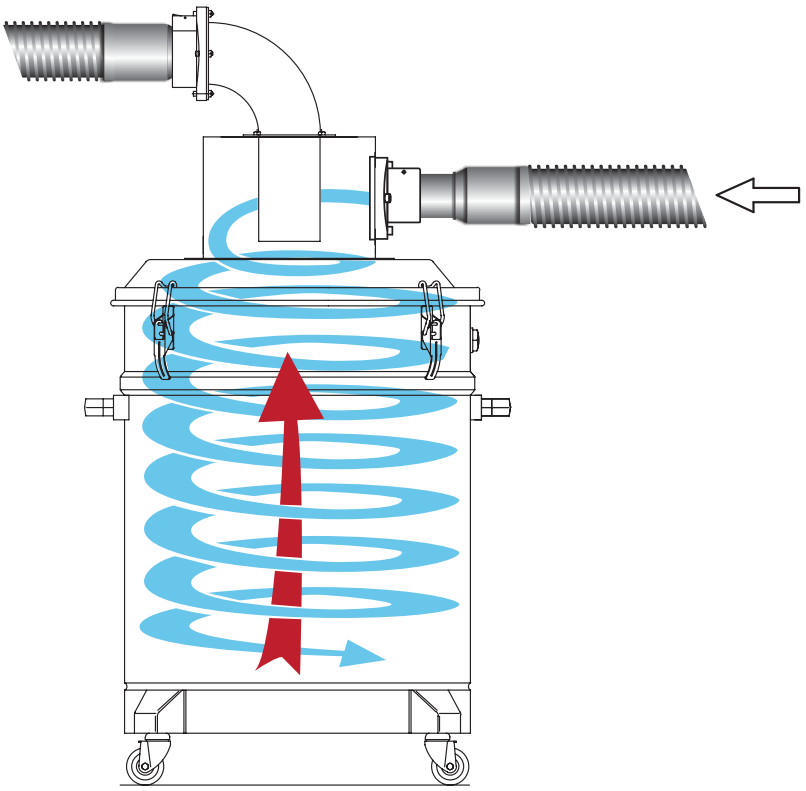

Ayrıcılar için kapak

Katı, tozsuz malzemelerin hazneye vakumlanması için idealdir. Haznenin üzerine yerleştirilmelidir ve malzemenin tabana doldurulmasına yardımcı olur.

Ayrıcılar için kapak	Ø mm	Ø Bağlantılar mm	Boyalı	Paslanmaz çelik	Not	Kod
	460	50	Gri RAL 7001			Z7 22293
	560	70	Gri RAL 7001			Z7 22159
			Gri RAL 7001	•		Z7 22265

Örnek

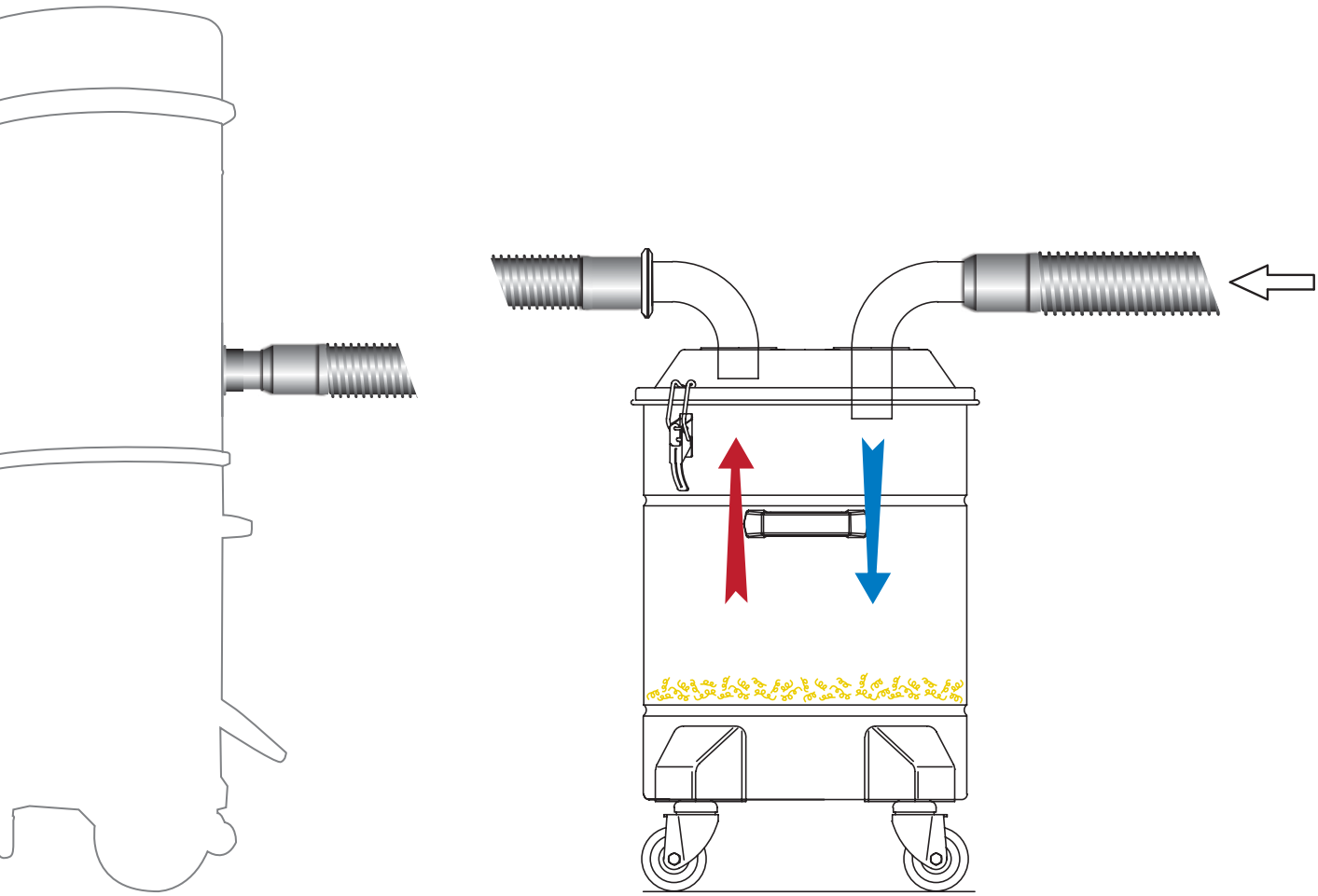

Çift giriş bağlantı parçası

Doğrudan 200 L'lik bir varile monte edilir. Bağlantı parçası, varili vakumlanan sıvı ile dökmeden doldurabilmeniz için doğrudan kapağa takılabilir.

Bağlantı Parçası	Ø mm	Çinko kaplamalı	Paslanmaz çelik	Not	Kod
	40/50	•			Z7 22180

Örnek

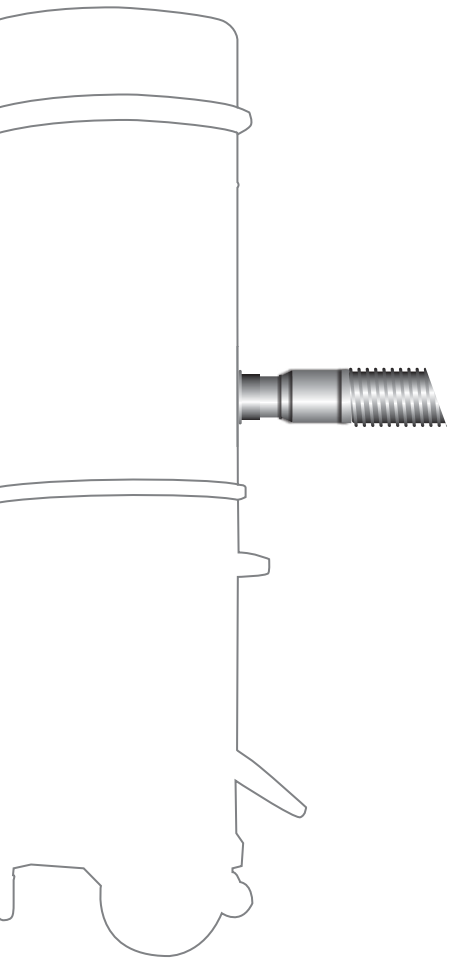

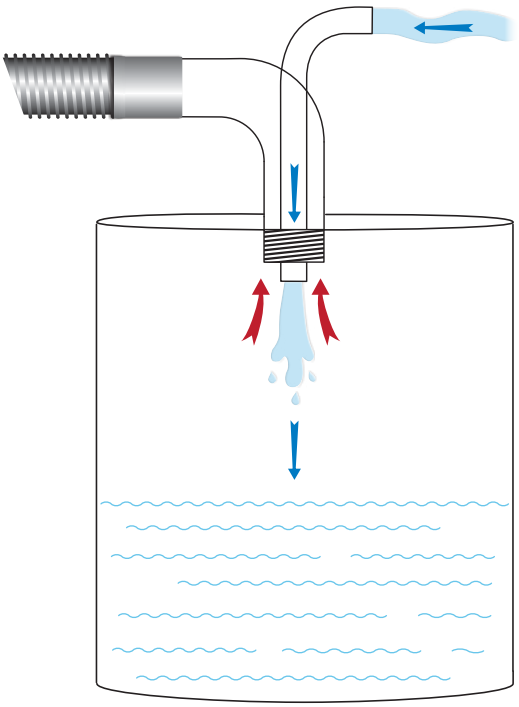

Çıkarılabilir siklon (kısaltması CC)

Birincil filtreyi gelen sıvılarla veya keskin nesnelerle doğrudan temasa karşı korur. Daha çok 'tozlu' malzemelerle kullanılmamalıdır.

Siklon + braketler	Ø mm	Çinko kaplamalı demir	Paslanmaz çelik	Not	Kod
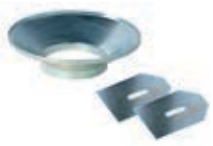	400		·	Uyumlu modeller: VHS110 Z22, VHC Z1 EXA	4081200637
		·		Uyumlu modeller: VHS120, VHC STD Ayrıca ek bir filtre odası içerir	4056000827
	460	·		Uyumlu modeller: S2, S3, S3B, T[MINUS], VHC200, CTS	Z5 60109
			·		Z5 60116
	560	·		Uyumlu modeller: 07 serisi	Z5 60110
			·		Z5 60111

Buharlar için ayırıcı	Ø mm	Çinko kaplamalı demir	Paslanmaz Çelik	Not	Kod
	460	·		Yağ buğusu olduğu durumlarda uygundur	Z5 60268

Not – Bu ayırıcıyı sipariş etmeniz gerekiyorsa, filtrenin veya kartuşların siklonun üst ızgarasına temas edebileceğini lütfen unutmayın. Bunu önlemek için lütfen uzatmayı sipariş edin: kod 4056000634.

Örnek

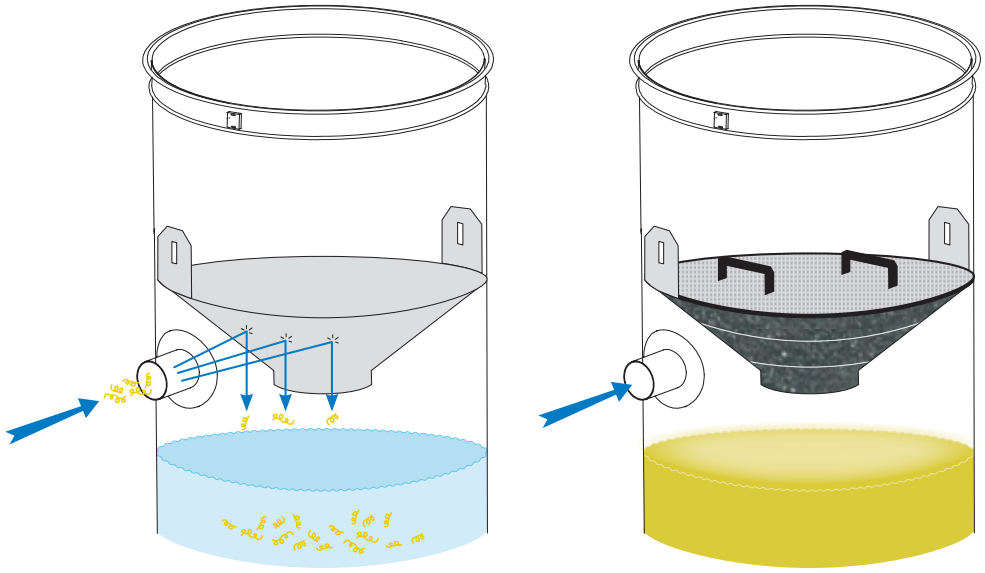

Standart ayırıcı

Buharlar için ayırıcı

Izgara ve basınç düşürücü
(kısaltması PBS)

Geri kazanılan malzemelerin plastik bir torbada toplanması için idealdir. Basınç düşürücü borulu sistem, vakumlu temizlik makinesi çalışırken torbanın yukarı doğru çekilmesini önler.

Izgara ve basınç düşürücü	Ø mm	Çinko kaplamalı demir	Paslanmaz çelik	Not	Kod
	360	•		Izgara ve basınç düşürücü içerir (torba dahil değildir). Sipariş edilecek torba: Z8 40099 veya Z01723502. 118 ve VHW32x vakumlu temizlik makineleriyle kullanılır Örnek 1'e bakın	Z5 60040
			•		Z5 60041
			•	Torba dahil değildir. VHW32x ATEX ile kullanılır	4056001007
	400		•	Uyumlu modeller: VHS110 Z22, VHS120, VHC, VHC Z1 EXA Izgara ve basınç düşürücü + antistatik torba Z01769505. Bu torba, makinenin PBS modelinde dahildir Örnek 3'e bakın	4056000816
	460		•	Uyumlu modeller: Eski CTS–CTT (2021'de kapandı) Izgara ve basınç düşürücü + torba polietilen Z8 40099 Bu torba, makinenin PBS modelinde dahildir	4056000417
		•		Uyumlu modeller: VHB436/yeni CTS, VHW420/440 Örnek 3'e bakın	4089100754
		•		Uyumlu modeller: S2, S3, S3B, L50 ile T serisi Polietilen torba dahildir (PN Z8 40099) Ø 19 hortum ile daha çok ATEX özellikli olmayan L50 haznelerde kullanılır Örnek 3'e bakın	4056000535
	460	•		Uyumlu modeller: S3, S3B, T22, T40W, T75, T30S, T40W^{PLUS}, VHC200 Torba dahil değildir Ø 19 hortum ile daha çok L100/L175 haznelerde kullanılır Örnek 2'ye bakın	Z5 60343
			•		Z5 60344
	560	•		Uyumlu modeller: 07 ve 3997 serisi Torba dahil değildir Ø 19 hortum ile daha çok L100/L175 haznelerde kullanılır Örnek 2'ye bakın	Z5 60039
			•		Z5 60043

Polietilen torbalar	Ø mm	Not	Kod
	360 – 460	Boyut. 80x60 – Kalın. 100 Maksimum 50 L kapasite	Z8 40099
	460 – 560	Boyut. 100x100 – Kalın. 120 Maksimum 175 L kapasite	Z8 40100
	360 – 460	25 adet Z8 40099 polietilen torba kiti	4089101129
	460 – 560	25 adet Z8 40100 polietilen torba kiti	4089101139

Antistatik polietilen torbalar	Ø mm	Not	Kod
	360	Boyut. 610x915mm – Kalın. 0,10 cm	Z01723502
	400	Boyut. 760x660mm – Kalın. 0,10 cm	Z01769505
	460	Boyut. 760x970mm – Kalın. 0,10 cm	4084001313
	560	915x1194mm – Kalın. 0,15 cm	4084001340
	400	10 adet antistatik torba kiti	4089101065
	460	10 adet antistatik torba kiti	4089101076
	560	10 adet antistatik torba kiti	4089101077

Örnek 1

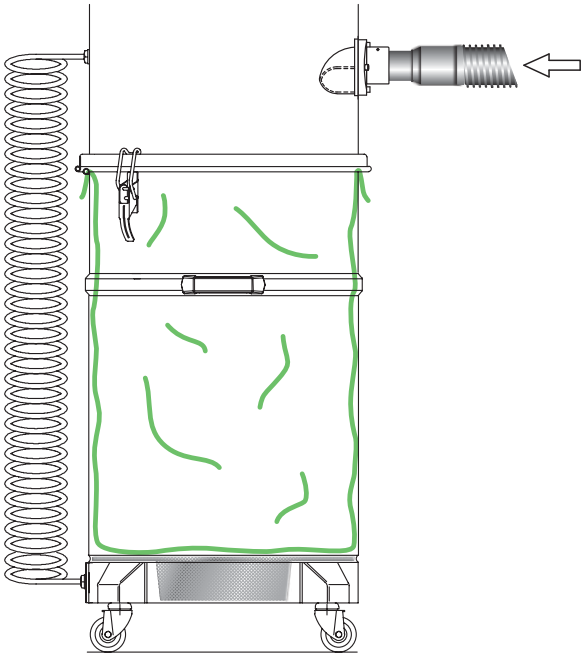

Örnek 2

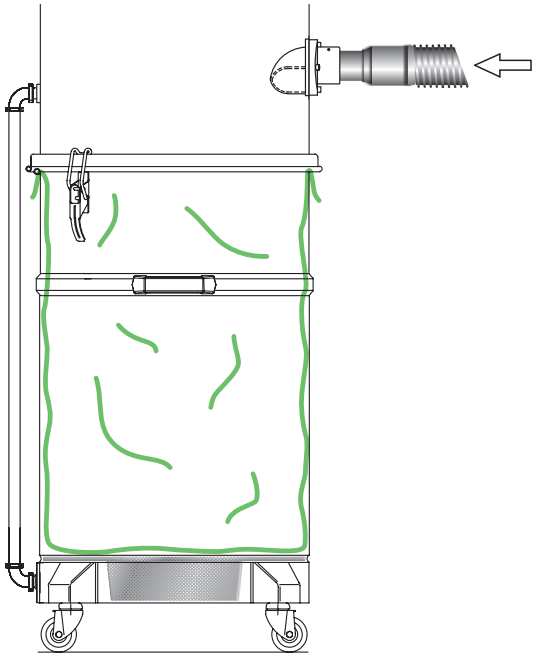

Örnek 3

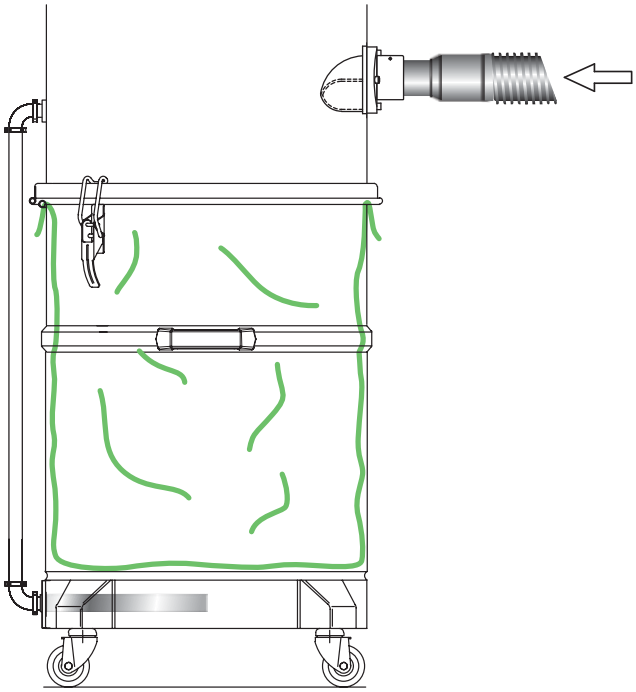

Izgara ve vana (kısaltması GV)

Haznenin içinde katı maddeleri sıvılardan ayırmak için. Katı malzeme, haznenin tabanında bulunan ızgara üzerinde birikirken sıvılar kabın tabanına takılı manuel vana aracılığıyla boşaltılabilir.

Izgara ve vana	Ø mm	Çinko kaplamalı demir	Paslanmaz çelik	Not	Kod
	400		•	Uyumlu modeller: VHS110 Z22, VHS110 CR, VHS120, VHC STD, VHC Z1 EXA Hem standart modellere hem de SS modellerine takılabilir	4056000819
	460	•		Uyumlu modeller: S3, S3B, T MINUS, T30S, CTS/CTT, VHC200, T PLUS	Z5 60034
			•		Z5 60036
	560	•		Uyumlu modeller: 07 serisi	Z5 60035
			•		Z5 60037
	Not – Bu kitler yeni white serisi 460 platformuna monte edilemez.				

Örnek

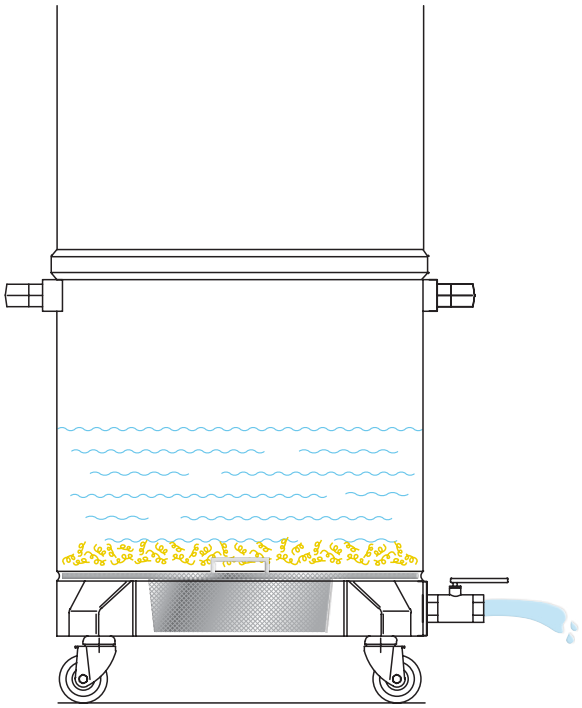

Hazne kaldırma sistemleri
(kısaltması BRC)

Forklift veya kanca ve zincir kullanarak haznenin taşınmasına ve boşaltılmasına yardımcı olur. Kelepçe hazneye takılı kalabilir. Braket sadece hazneyi hareket ettirmek ve boşaltmak için kullanılır.

Kelepçe ve braket	Ø mm	Çinko kaplamalı demir	Paslanmaz çelik	Not	Kod
	460	•		100 L hazne için braket	Z5 36074
	560	•		175 L hazne için braket	Z5 36076
	460	•		100 L hazne için kelepçe	Z5 36073
	560	•		175 L hazne için kelepçe	Z5 36075
	460		•	175 L hazne için kelepçe	4053600767
			•	175 L hazne için braket	4053600768
		•		Hem braketi hem de kelepçeyi içerir. VHO200 modeli için	4056000806
	Not – Sistem, etiketlerde belirtildiği gibi 200 kg'a kadar olan ağırlıklar için uygundur				

Kaldırma braketi	Ø mm	Çinko kaplamalı demir	Paslanmaz Çelik	Not	Kod
	460	•		Eski CTS – CTT modelleri ve hazneleri için sistem açma kollu	4056000394
	Not – Sistem, etiketlerde belirtildiği gibi 100 kg'a kadar olan ağırlıklar için uygundur				

Örnek

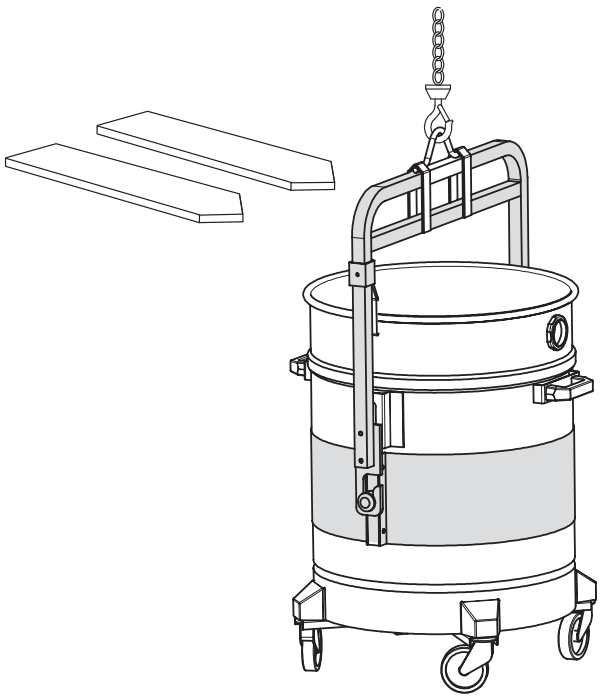

Makine kaldırma sistemleri
(kısaltmalar: BC – vinçle kaldırma için braketler ve BFL – forklift için braketler)

Forklift veya kanca ve zincir kullanarak makinenin taşınmasına yardımcı olur.

Makine kaldırma sistemleri	Model	Boyalı	Çinko kaplamalı Demir	Paslanmaz çelik	Not	Kod
	S2-S3 S2B-S3B		•		Vinçle kaldırmak için	4056000493
	MINUS serisi PLUS serisi T75		•		Forkliftle kaldırmak için	4056000805
	T PLUS T75		•		Vinç ve forkliftle kaldırmak için	4056000791
	3707-3907 Serisi	Sarı RAL 1003	•		Forkliftle kaldırmak için	Z8 36415 (2 parça)
	3907/18 780 serisi	Sarı RAL 1003	•		Forkliftle kaldırmak için	4083600585 (2 parça)
	CTS CTT VHB436		•		Forkliftle kaldırmak için	4056000951

Örnek

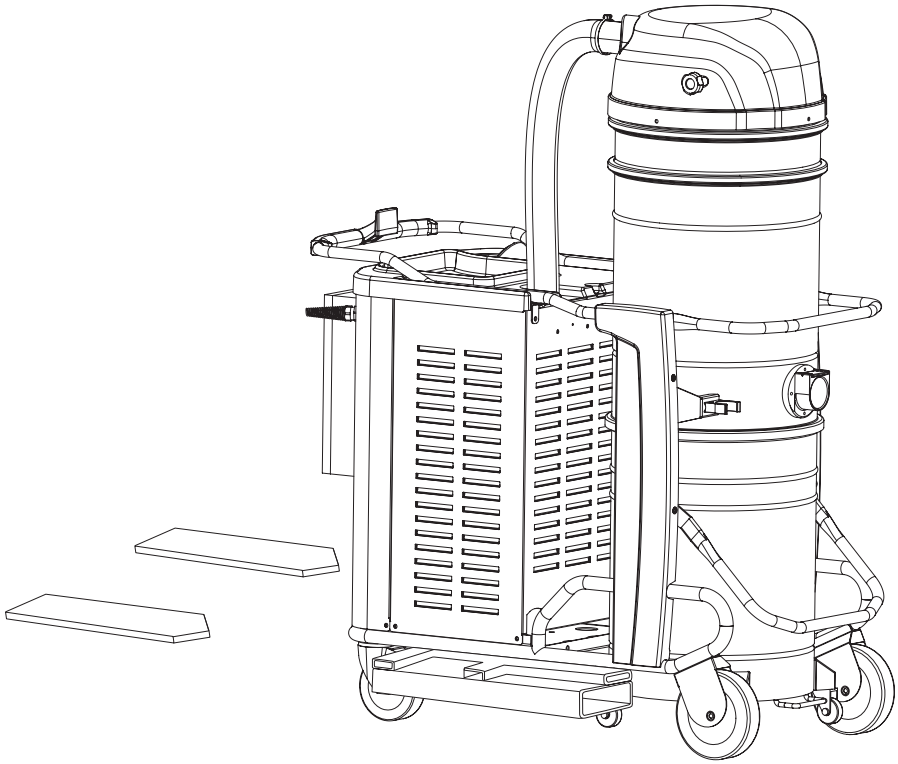

Sıvı otomatik durdurucu (kısaltması L)

Sıvıların toplanması sırasında kullanılır, kabın aşırı doldurulmasını önler ve vakumlu temizlik makinesini otomatik olarak kapatır. Kapta maksimum sıvı seviyesine ulaşıldığında makine kapanır.

Seviye kontrolü	Model	Manyetik sensörler	Basınç anahtarı	Not	Kod
	3707-3907 serisi	•		Örnek 1	Z5 60156
	S2-S3		•	Örnek 2	4056000498

Basınç anahtarları seviye kontrolü	Model	Manyetik sensör	Basınç anahtarı	Not	Kod
	137-Sol tek fazlı			V230 için	Z5 60353
	T40 – T40W		•	Ayrı elektrik paneli ile	4056000525
	T22				4056000571
	T75			Elektrik panosu yok	4089100071

Örnek 1

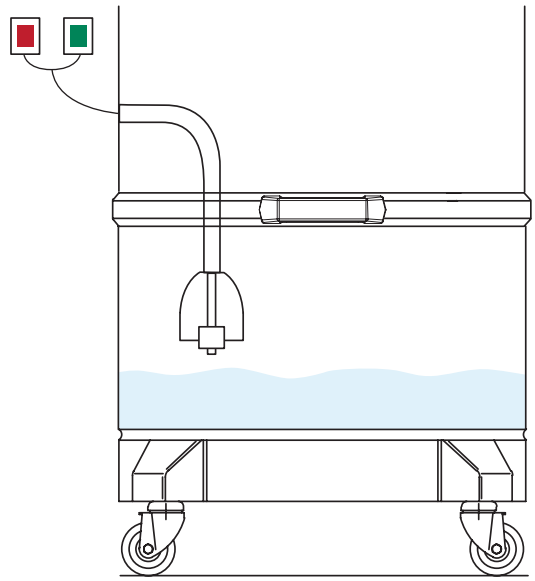

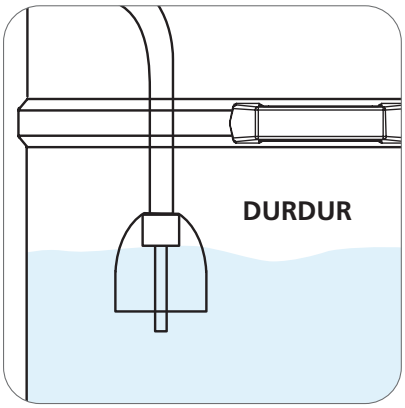

Örnek 2

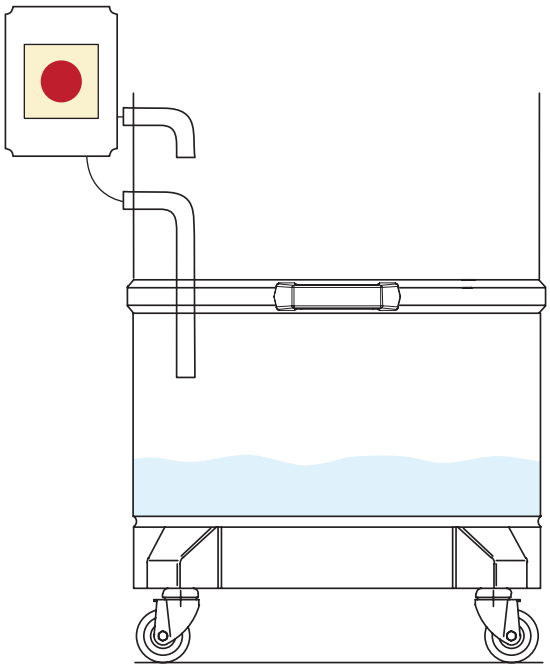

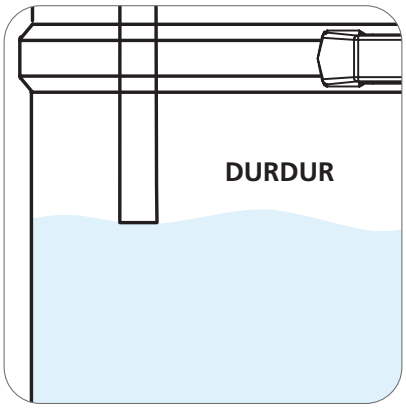

Sıvı mekanik durdurucu (kısaltması L)

Sıvıların vakumlanması için idealdir. Paslanmaz çelikten üretilen sistem, haznede maksimum sıvı seviyesine ulaşıldığında akışı mekanik olarak durdurur. Genellikle basınçlı havalı modellerde veya elektrikli otomatik durdurmaya izin verilmeyen durumlarda kullanılır.

Mekanik şamandıra	Ø mm	Çinko kaplamalı demir	Paslanmaz çelik	Not	Kod
	400		•	VHS110 Z22 (STD giriş) VHS120 VHC STD Hazne, mekanik şamandıra, boşaltma vanası, görsel kontrol ve standart girişi içerir	4056000821
			•	VHS110 CR	4056000780
			•	VHS110 Z22 EXA 3X VHC Z1 EXA 3X Hazne, mekanik şamandıra, boşaltma vanası, görsel kontrol ve EXA girişi içerir	4056000841
			•	VHS110 EXA VHC120 EXA Boyalı saplı hazne, mekanik şamandıra, boşaltma vanası, görsel kontrol ve standart girişi içerir	4056000897
		•		Temelde S3B için Çinko kaplamalı demir siklon	4056000519
	460		•	S3B TMINUS TPLUS CTT/CTS VHC200 Paslanmaz çelik siklon	4056000530

Örnek

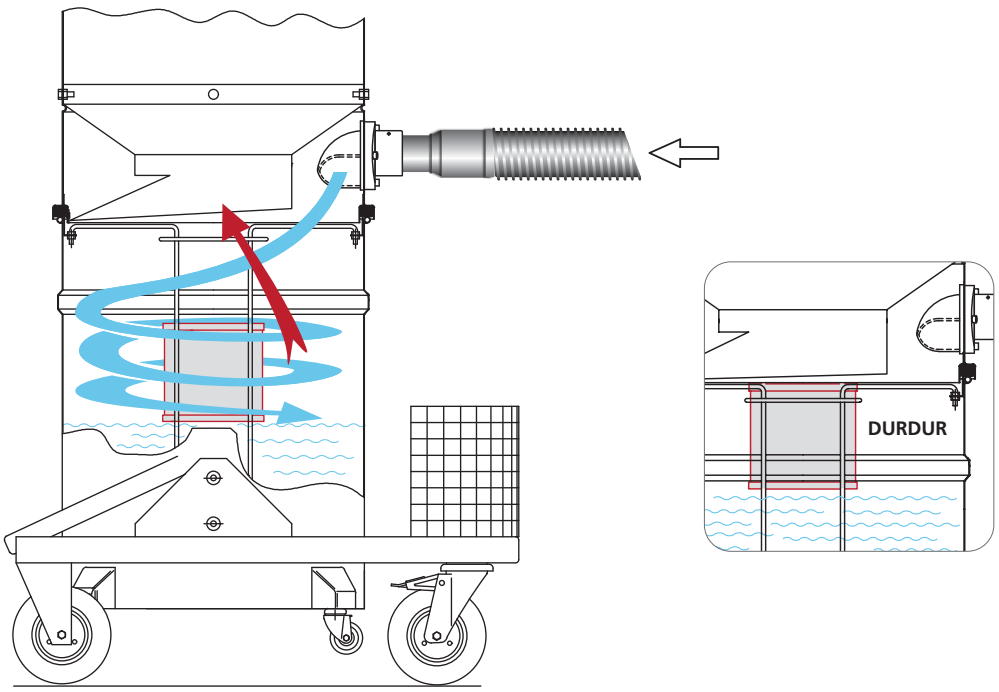

Katı otomatik durdurucu (kısaltması SC)

Katıların toplanması sırasında kullanılır, kabın aşırı doldurulmasını önler ve vakumlu temizlik makinesini otomatik olarak kapatır. Kapta maksimum katı seviyesine ulaşıldığında makine kapanır.

Seviye kontrolü	Model	Çinko kaplamalı demir	Paslanmaz çelik	Not	Kod
	S2-S3	•		Seviye sensörlü ve braketli mekanik eğdirme sistemi. Ayarlar, elektronik panelle yapılabilir	4056000485
	T^{PLUS} serisi CTS	•		Yalnızca seviye sensörlü ve braketli mekanik eğdirme sistemi. Özel bir elektrik paneli gereklidir (dahil değildir)	4089100124

Örnek

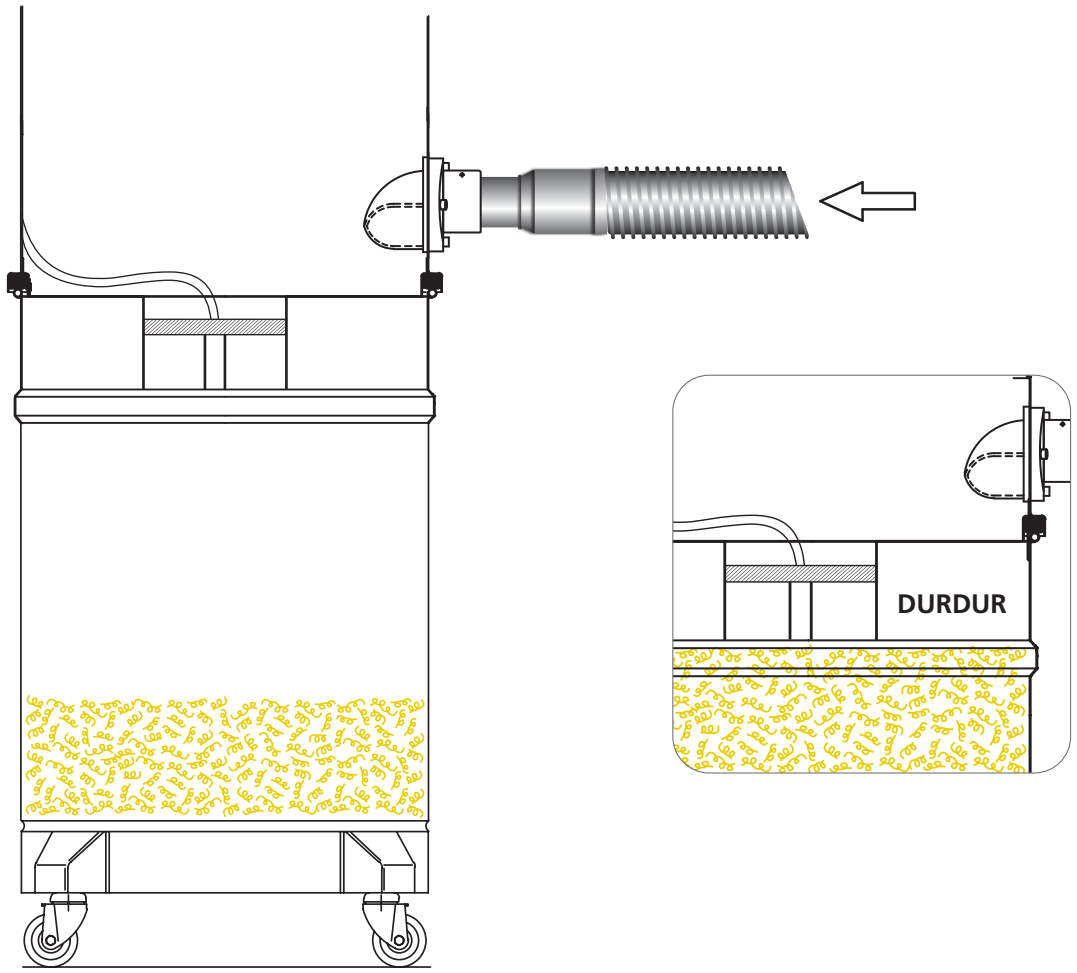

Elektrikli filtre sallayıcı (kısaltması SE)

Çalışma döngüsünün sonunda filtreyi temizlemek için kullanılır. Makine kapalıyken, Yıldız filtreyi temizlemek için elektrik panosundaki düğmeye basarak elektrikli filtre sallayıcıyı etkinleştirin.

Filtre temizleyici	Model	Boyalı	Paslanmaz çelik	Not	Kod
	T75 – T^{PLUS}	Gri RAL 7001		Ø 460	4056000550
	3707-3907 serisi			Ø 560	Z5 60081
	3997 serisi			Ø 780	Z5 60083

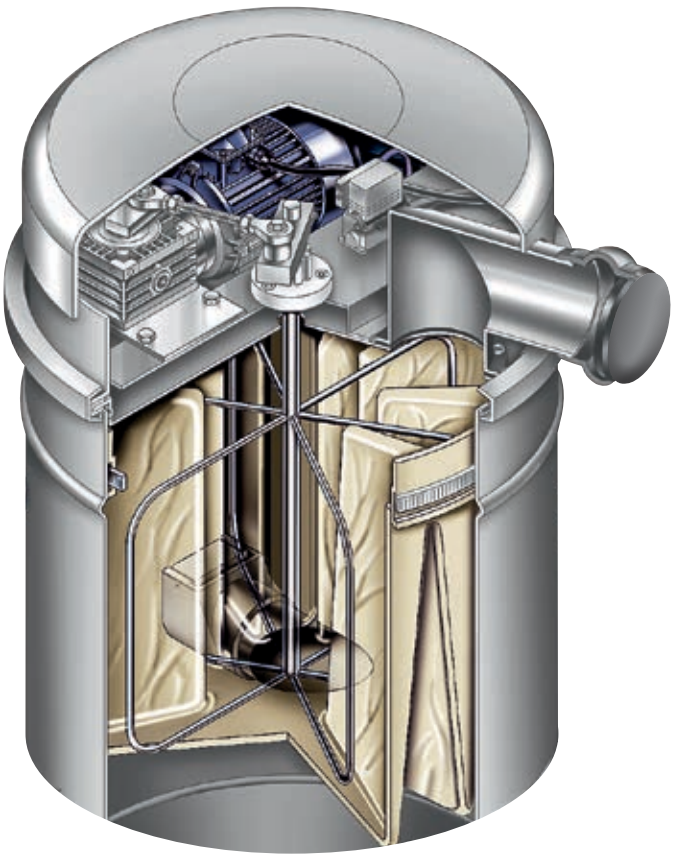

Kartuş kiti (kısaltması C)

Çok ince veya kuru tozların vakumlanması sırasında kartuşların otomatik ve sürekli temizlenmesi. Sistem, her bir kartuşun içine döngüsel olarak basınçlı hava püskürterek vakumlu temizlik makinesini kapatmaya gerek kalmadan filtre elemanlarının temizlenmesini sağlar. Standart kartuşlar antistatiktir – M sınıfı.

3 Kartuşlu kit	Model	Boyalı	Paslanmaz çelik	Z22	Not	Kod
	T[PLUS]-T75 CTS serisi	Gri RAL 7001			Yedek parça kartuş: 3 x Z8 33140	4056000513
			•			4056000580
				•		4056000561
			•	•		4056000579

4 Kartuşlu kit	Model	Boyalı	SS	Z22	PTFE	Not	Kod
	3707-3907 serisi	Gri RAL 7001				Ø 560 (4 kartuş Z8 33140) Standart makinelerin dönüştürülmesi için ayrıca sipariş edin: P/N 4000075	Z5 60078
			•				Z5 60114
		Gri RAL 7001		•	•	Ø 560 (4 kartuş Z8 33258) Standart makinelerin dönüştürülmesi için ayrıca sipariş edin: P/N 40000757	4056000421

Yedek kartuş	Not	Kod
	Standart polyester antistatik yedek kartuş – M sınıfı	Z8 33140
	Polyester antistatik yedek kartuş – M sınıfı + PTFE membran	Z8 33258

Örnek

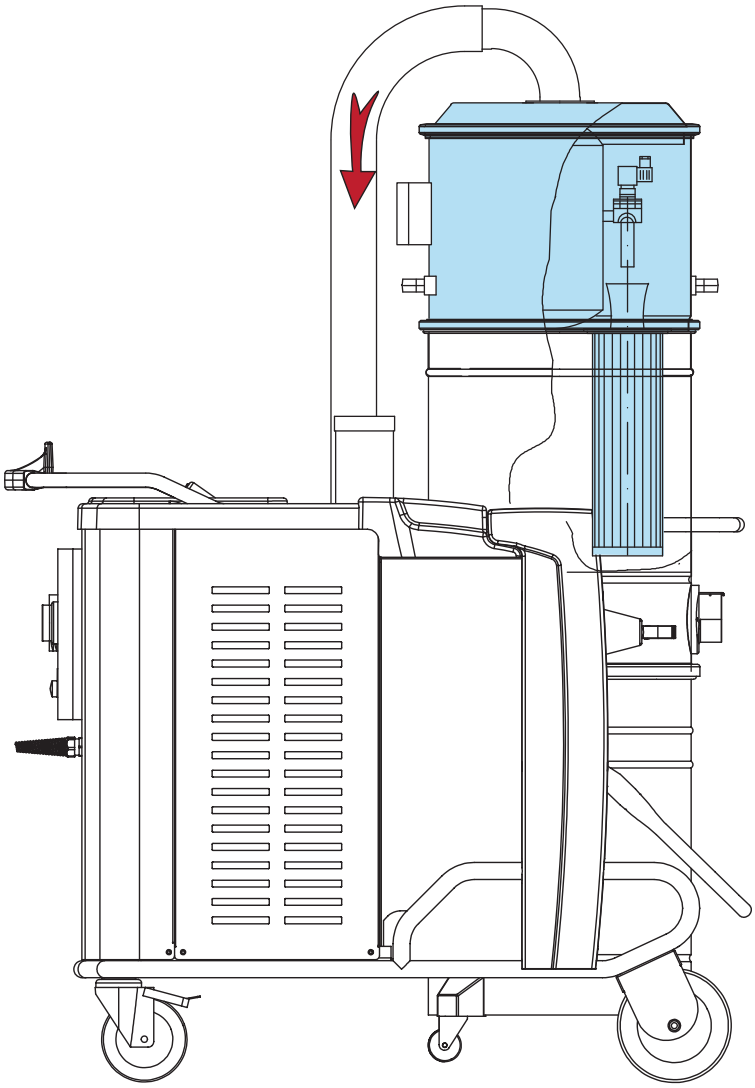

Vakum tarafı mutlak filtre kiti
(kısaltması AU)

Giren parçacıklar için maksimum filtre verimini sağlamak için kullanılır. 0,1-0,2 mikron çaptaki parçacıkların % 99,995 (MPPS yöntemi) oranında filtreler. Ana filtre arızalandığında yedek filtre olarak görev yapar. Mutlak filtre elemanının tıkanma düzeyini, dolayısıyla değiştirme zamanını gösteren cihazlar mevcuttur.

Emme tarafı mutlak filtre	Model	Boyalı	Paslanmaz çelik	Not	Kod
	S2/S3 T PLUS T75	Gri RAL 7001		Yedek filtre 4081700935	4056000478
			•		4056000577
	T30S – T22 T40W – T40 VHC200	Gri RAL 7001			4056000523
	127-137 serisi			Yedek filtre Z8 17455	Z5 60276
	125-1216 serisi				Z5 60357
	CTT-CTS serisi	Gri RAL 7001			4056000395
			•		4056000467
	3306 serisi		•	Sadece Ocak 2010'dan itibaren olan modeller için. Önceki modeller için bkz. vakum A17. Yedek filtre Z8 17455	4056000471
	3307-3507 serisi	Gri RAL 7001		Yedek filtre Z8 17050	Z5 60145
	3707-3907 serisi			Yedek filtre Z8 17264	Z5 60146
			•		Z5 60147
	3101 serisi	Beyaz RAL 9003		Yedek filtre Z8 17262	Z5 60325
	3151 serisi				Z5 60283
			•		Z5 60284
	118 serisi				Z5 60103

Tek mutlak filtre ile ilgili tüm ayrıntılar için lütfen FİLTRE KATALOĞU'na bakın.

Vakum tarafı mutlak filtre	Model	Boyalı	Paslanmaz çelik	Not	Kod
	VHW200 VHW210 VHW201 VHW211				4089100665
	VHW310	Beyaz RAL 9003		Yedek filtre Z8 17262	4056000604
	VHW311	Beyaz RAL 9003			4083200753
			•		4083200755
	VHW320	No. 2 konik kartuşlar H14, ATEX modelleri hariç (FH14 kısaltması: ana filtre olarak H14)			4081701070
	VHW321	Beyaz RAL 9003		Yedek filtre 4089100403	4056000601
			•		4056000639
	VHS110 Z22	•		Z8 17262 filtresini içerir	40000511
	VHS110 CR			Sadece filtre elemanı gereklidir	Z8 17262
	VHS120 VHC STD	•		4081701384 filtresini içerir	4056000813
	VHC Z1 EXA		•	4081701384 filtresini ve 2 disk içerir	4056000824
	VHW420 C VHW440 C	Beyaz RAL 9003		Yedek filtre 4081700935	4056000548
			•	Kitler – yedek filtre 4081700935	4056000652
	VHW420/440 IC	Beyaz RAL 9003		Yedek filtre 4081700935	4056000701
			•		4056000702
	VHW421	Beyaz RAL 9003		Yedek filtre 4081701076	4056000646
			•		4056000647
	VHW420 VHW440	No. 4 konik kartuşlar H14, ATEX modelleri hariç Kısaltma		Standart makineler için	4081701070

Tek mutlak filtre ile ilgili tüm ayrıntılar için lütfen FİLTRE KATALOĞU'na bakın.

Örnek

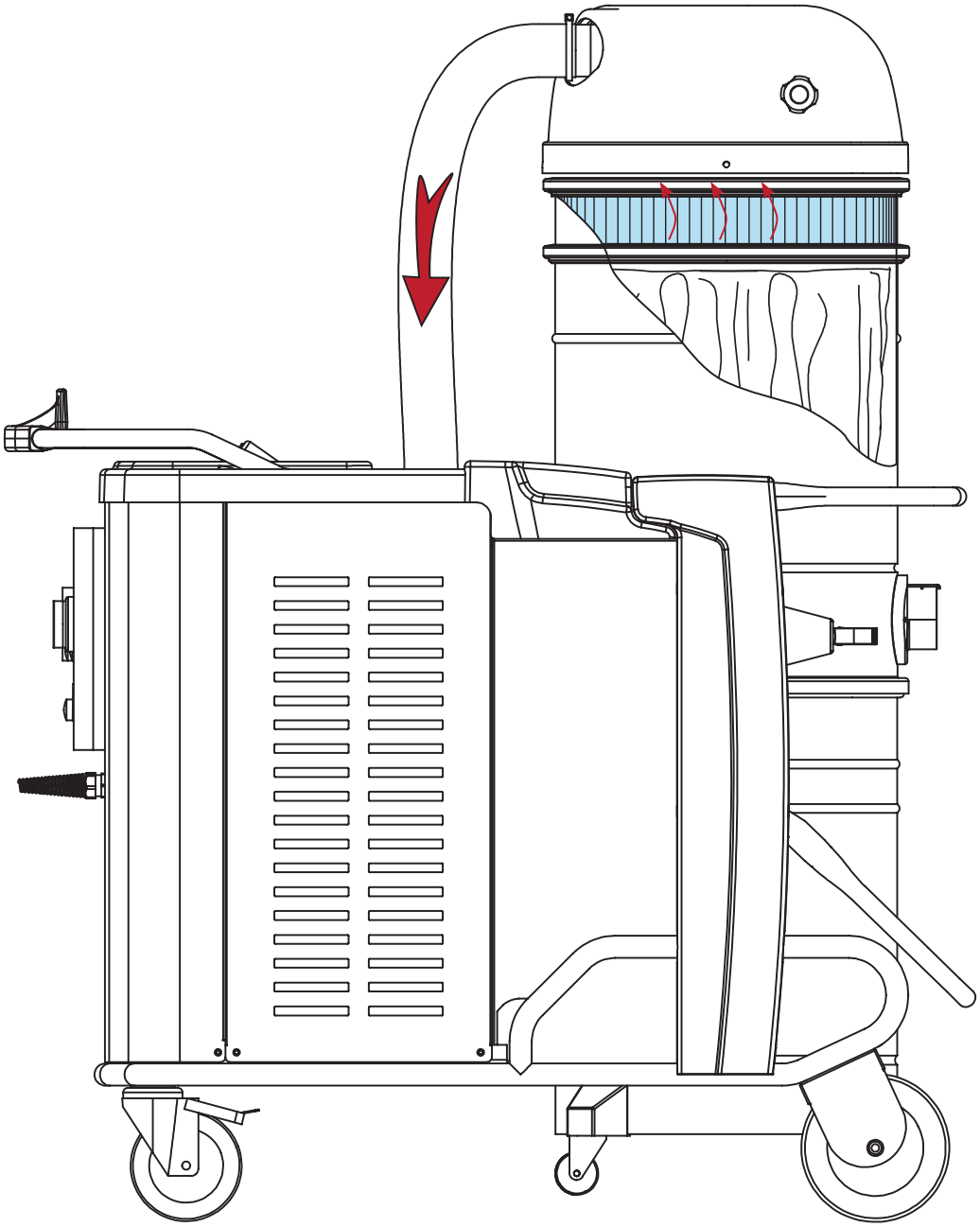

Çıkış tarafı mutlak filtre kiti
(kısaltması AD)

Çıkan parçacıklar için maksimum filtre verimini sağlamak için kullanılır. 0,1-0,2 mikron çaptaki parçacıkların % 99,995 (MPPS yöntemi) oranında filtreler. Mutlak filtre elemanının tıkanma düzeyini, dolayısıyla değiştirme zamanını gösteren cihazlar mevcuttur.

Çıkış tarafı mutlak filtre	Model	Boyalı	Paslanmaz çelik	H14	U15	Not	Kod
	3156 serisi	Beyaz RAL 9003		•		Yedek filtre Z8 17091	Z5 60093
	3306 serisi	Beyaz RAL 9003		•		Yedek filtre Z8 17092	Z5 60094
			•	•			Z5 60100
	T[PLUS] serisi	Gri RAL 7001			•	Yedek filtre Z8 17653	4089100100
			•		•		4056000582
	CTS serisi	Gri RAL 7001			•	Yedek filtre 21779000	4056000400
	CTT serisi				•	Yalnızca 2021'den önce üretilmiş CTS modeli için geçerlidir	4056000412
	CTS serisi				•	Filtre elemanı, yalnızca ses yalıtım malzemesi çıkarılarak kapağın içine takılmalıdır	4081701076

Mutlak filtre	Model	Boyalı	Paslanmaz çelik	H14	U15	Not	Kod
	3707-3907 serisi	Gri RAL 7001		•		Yedek filtre Z8 17093	Z5 60069
	3997W serisi			•		Yedek filtre Z8 17053	Z5 60098

Tek mutlak filtre ile ilgili tüm ayrıntılar için lütfen FİLTRE KATALOĞU'na bakın.

Çıkış tarafı mutlak filtre	Model	Boyalı	Paslanmaz çelik	H14	U15	Not	Kod
	VHW210	Beyaz RAL 9003		•		Yedek filtre Z8 17262	4089100682
	VHW201			•			4089100729
	VHW211			•			4083200820
	VHW310			•			4056000605
	VHW311			•			Z8 17262
	VHW320			•			Z8 17262
	VHW321			•			Z8 17262
	VHW311				•	Yalnızca filtre elemanı	4081701068
	VHW320				•		4081701068
	VHW321				•		4081701068
	VHW420			•			4081701076
	VHW421			•			4081701076
	VHW440			•			4081701076

Soğutma havasının mutlak filtrelenmesi (HEPA H14, ULPA U15)	Model	Çinko kaplamalı demir	Paslanmaz çelik	Not	Kod
	VHS110 Z22 VHS110 CR VHC Z1 EXA			80556300 HEPA filtresini içerir	4089100823
				80556500 ULPA filtresini içerir	4089100826

Örnek

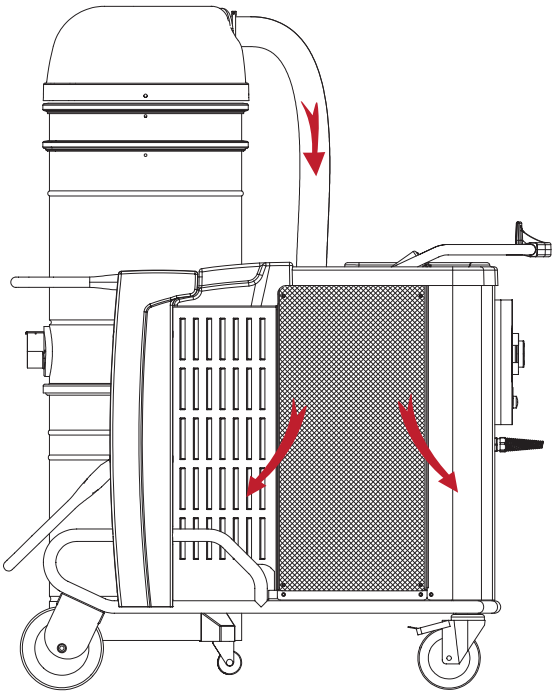

Tek mutlak filtre ile ilgili tüm ayrıntılar için lütfen FİLTRE KATALOĞU'na bakın.

Aktif karbon filtreler (kısaltması H)

Kötü kokulu malzemelerin uzaklaştırılması gerekiyorsa, bir Aktif Karbon filtresi önerilir.
Laboratuvarlar, elektronik, ilaç endüstrilerinde olduğu gibi düşük konsantrasyonlu kirletici maddeler temizlendiğinde bir Aktif Karbon Filtre kullanılabilir.

Aktif karbon filtreler	Model	Boyalı	Paslanmaz çelik	Emme tarafı	Çıkış tarafı	Filtre yedeği	Kod
	T PLUS	Gri RAL 7001			•	Z8 17700	4056000583
			•		•		4056000686
	VHC200 T40W		•	•		4081701032	4056000574
		Gri RAL 7001		•			4056000687
	CTS-CTT	Gri RAL 7001		•		Z8 17720	4056000688
			•	•			4056000689
	118	Gri RAL 7001		•		Z8 17322	4056000690
	3707 serisi	Gri RAL 7001			•	Z8 17558	Z5 60287
	VHW 310	Beyaz RAL 9003			•	Z8 17322	4056000695
	VHW311-320-321				•	Yalnızca filtre elemanı	Z8 17322
	VHW420-421-440				•		4081701108
	VHS110 CR VHS 110 Z22	Gri RAL 7001		•		8 17322 (IS modellerinde de yedek olarak kullanılacaktır)	4056000882
	VHC Z1 EXA VHS120	Gri RAL 7001		•		4081701518	4056000884

Difüzör kiti

İşlevi, susturucu üzerinden dışarı atılan havanın hızını azaltmaktır. H sınıfı yönetmeliklerine göre, egzozdaki hava hızı 1 m/sn'den az olmalıdır.
Daha büyük makineler (07 serisi) için HC ve ATEX makinelerine dahildir. 397 serisi için temel olarak gürültü seviyesini azaltmak için dahil edilmiştir.

Difüzör	Model	Boyalı	Paslanmaz çelik	Not	Kod
	3707 – 3907 serisi	Gri RAL 7001			Z5 60265
	3997 – 3997W	Gri RAL 7001			Z8 32197

Örnek

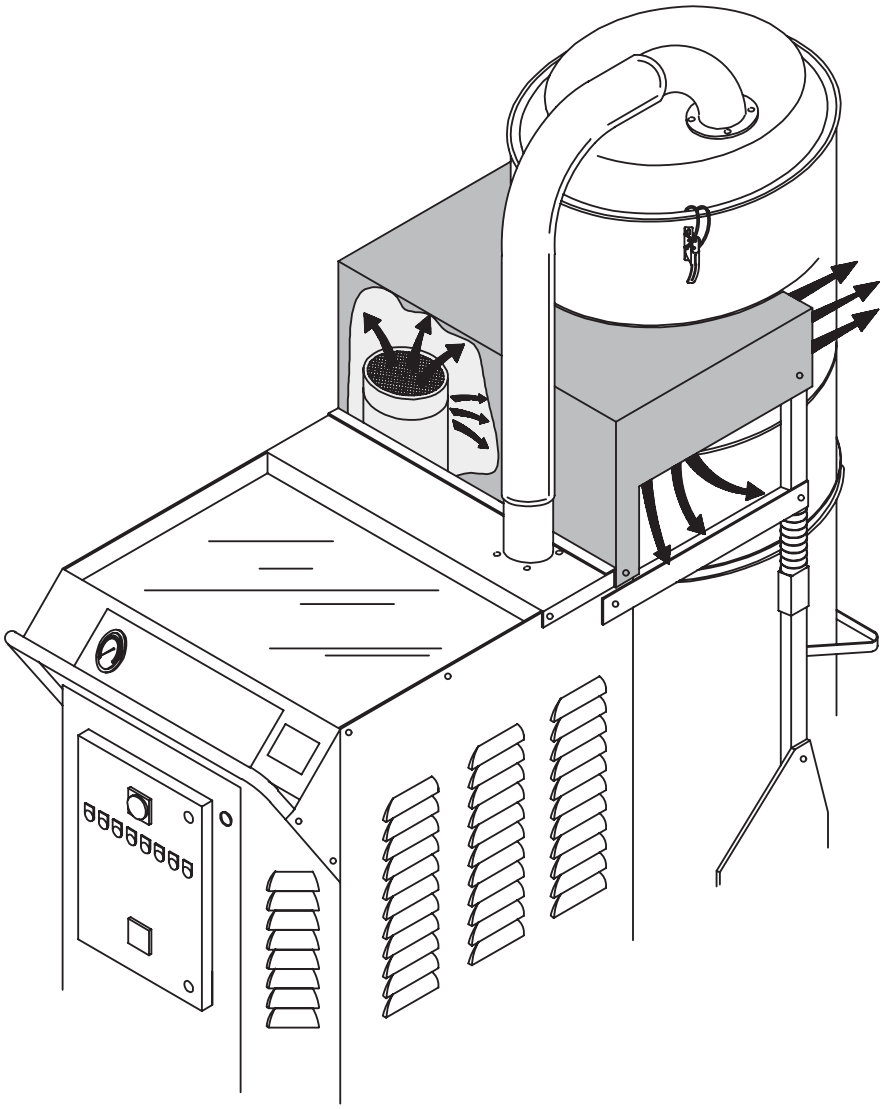

Eğdirmeli boşaltma cihazı (kısaltma GU)

Vakumlanan malzemeyi zemine veya konveyör bantlarına boşaltmak için. Vakumlama durduğunda malzeme yer çekimi ile boşalır.

Eğdirmeli boşaltma cihazı	Model	Boyalı	Çinko kaplamalı	Paslanmaz çelik	Not	Kod
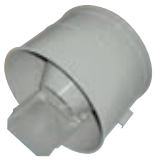	İç konili yanal Ø 460 ve entegre Ø 160 boşaltma	Gri RAL 7001				Z5 60273
				•		Z5 60273 X
	İç konili yanal Ø 560 ve entegre Ø 160 boşaltma	Gri RAL 7001			07 serisi ile kullanılır	Z5 60274

Eski Longopac sistem	Model	Boyalı	Çinko kaplamalı	Paslanmaz çelik	Not	Kod
	İç konili yanal Ø 460 ve entegre Ø 160 boşaltma	Gri RAL 7016			Modeller: S2, S3, S3B, T22, T40, T75, T40W GU modelleri (eski Longopac sistemi) 5 polietilen torbalı paketle birlikte verilir LPDE 4084001017	4056000468

Örnek

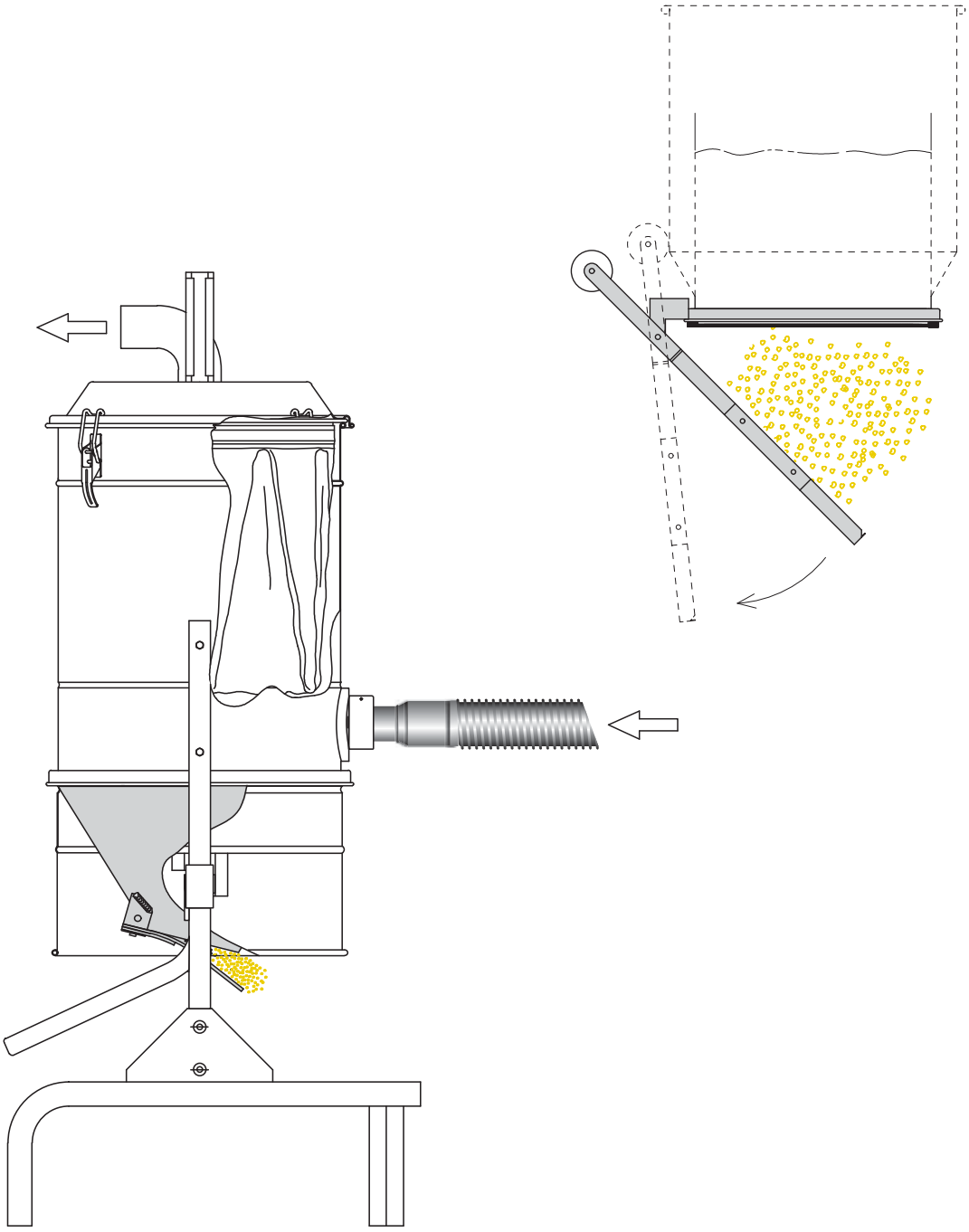

Longopac® (kısaltması LP kısaltması; MC ve HC makinelerinde de standart olarak mevcuttur)

Toplanan malzemenin geleneksel hazneye alternatif olarak boru şeklindeki plastik torbalara geri kazanımı. Vakum durduğunda malzeme yer çekimi ile boşalır. Boru şekilli torba kesilerek, mühürlenerek veya kapatılarak gerekli boyuta getirilebilir.

Longopac®	Model	Boyalı	Paslanmaz çelik	Not	Kod
	137 serisi SOL serisi	Siyah RAL 9005		100 L hazneli modellere takılır Yedek torba – 4x20 m 137 serisi, SOL serisi ve 3308–3508 serisi için 4084000956	4056000433
	3308-3508 serisi	Siyah RAL 9005		3558 modellerine takılamaz Yedek torba – 4x20 m 137 serisi, SOL serisi ve 3308–3508 serisi için 4084000956	4056000432
	Yeni S-T serisi	Gri RAL 7016		Yeni S-T modellerine takılır Yedek torba – 4x20 m 137 serisi, SOL serisi ve 3308–3508 serisi için 4084000956	4056000586
	VHS120, MC/HC S3 – S3B T22/40W/75/30S CTS22/CTS40 T40W PLUS VHC120, VHC200 3707/10 – 3907/18			Yalnızca yedek torbalar: 4x20 m Longopac, LP makinelerinde ve MC/HC modellerinde bulunacaktır	4084000956
	Not – Filtre haznesi özel bir hazne olduğundan LP'li son modellere takmak mümkün değildir, dolayısıyla çok müdahale gerektiğinden değişiklik önerilmez.				

Yedek torba	Not	Kod
	Yedek torba – 4x20 m	4084000956
	Yedek antistatik pembe torbalar 4x20 m ATEX ve ACD makinelerle, MC ve HC modellerinin LP'li yeni sürümüyle kullanım için (Modeller: S3, VHS110, VHS120, T75, CTS22, CTS40, T40W PLUS, 3707/10, 3907/18, VHC200, VHC110, VHC120)	4084001470

Örnek






Daldırma ayırıcı

Daldırma ayırıcı	Ø mm	Çinko kaplamalı demir	Paslanmaz çelik	Not	Kod
	400		•	VHS110 Z22 EXA, VHC Z1 EXA Komple hazneyi, EXA girişini, çamur filtresi 4081701571 ve minimum seviye için mekanik şamandırayı içerir	4056000936
	460		•	VHC200, CTS22, T22PLUS, T40W^{PLUS} Komple hazneyi, EXA girişini, çamur filtresi 4081701232 ve minimum seviye için mekanik şamandırayı içerir	4056000845

Örnek





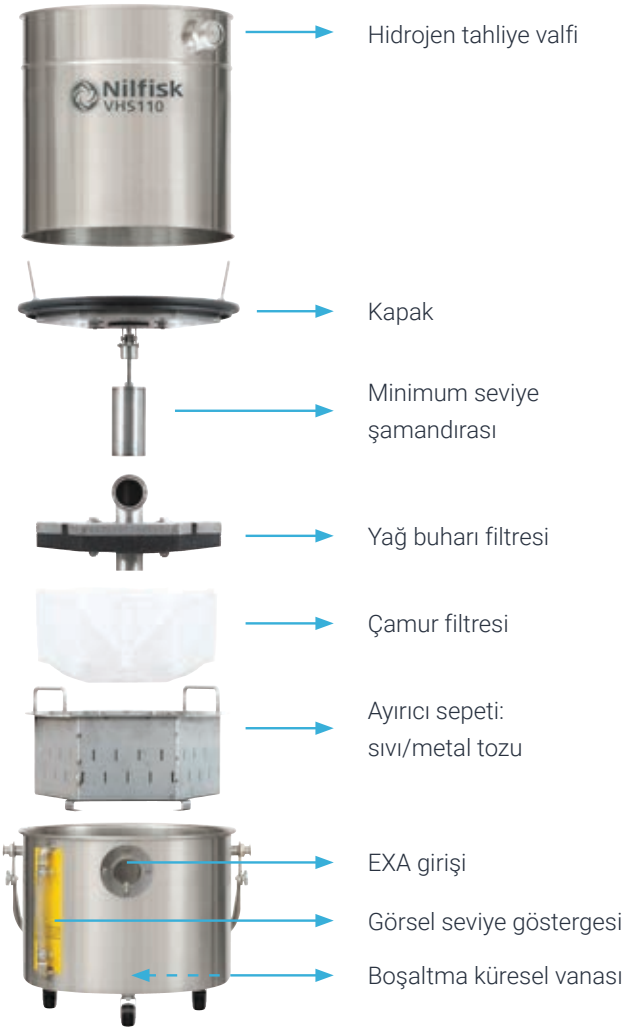

Vakum kolu kiti (kısaltması SA)

Üretim hattında ya da toz malzeme alım noktasında doğrudan toz emişi için bir çözüm sağlar.
Kitler aşağıdaki bileşenlerden oluşur:

- Komple vakum kolu
- Uygun destek (modele göre farklılık gösterir)
- Hortum (ATEX makineleri için EXA modeli) ve bağlar
- Metal konnektörler
- Conta
- Vidalar ve burçlar

Bu isteğe bağlı ürün tek fazlı makineler için önerilmez



Vakum kolları	Model	Boyalı	Paslanmaz çelik	ATEX	Not	Kod
	3156 serisi	Beyaz RAL 9003			Kol Ø50 – Kapak Ø200	Z5 60256
	3306 serisi	Beyaz RAL 9003			Kol Ø75 – Kapak Ø200	Z5 60257
			•		Kol Ø75 – Kapak Ø200	Z5 60288
	CTS-CTT serisi	•			Kol Ø75 – Kapak Ø200 + Standard hortum	4056000691
			•			4056000692
	CTS-CTT EXA	•		•	Antistatik Kol Ø75 – Kapak Ø200 + EXA hortum	4056000956
			•	•		4056000957
	TPLUS serisi	•			Kol Ø75 – Kapak Ø200 + Standart hortum	4056000692
	TPLUSS EXA	•		•	Antistatik Kol Ø75 – Kapak Ø200 + EXA hortum	4056000953
			•	•		4056000803
	VHW320/321	•			Kol Ø50 – Kapak Ø200 + Standart hortum	4056000612
			•			4056000681
	VHW320/321 EXA	•		•	Antistatik kol Ø50 – Kapak Ø200 + EXA hortum	4056000954
			•	•		4056000955
	VHW420/421/440	•			Kol Ø75 – Kapak Ø200 + Standart hortum	4056000682
			•			4056000683
	VHW420/421/440 EXA	•		•	Antistatik Kol Ø75 – Kapak Ø200 + EXA hortum	4056000931

Kol türü ve yedek parçalar	Ø mm	ATEX	Not	Kod
Vakum kolları (Yukarıda listelenen kitlere dahildir)	75		Kol D75 1620 mm uzunluk (900 + 650 parça) + Kapak D200	Z8 24106
	50		Kol D50 945 mm uzunluk (475 + 375 parça) + Kapak D200	Z8 24107
	50	•	Antistatik kol D50 945 mm uzunluk (475 + 375 parça) + Kapak D200	Z8 24171
	75	•	Antistatik kol D75 1290 mm uzunluk (650 + 550 parça) + Kapak D200	Z8 24172
	50		Antistatik kol D50 1125 mm uzunluk (575 + 475 parça) + Kapak D200	4082400260
Yedek parçalar (Standart kolların yedek parça olarak sipariş edilebilen kısımları)	75		D75 kollar için D200 Standart kapak (Z8 24106)	4082400716
	50		Kolların bağlantısı Z8 24107 (her komple kol için 3 adet)	4082300130
	50	•	D50 kollar için D200 Standart kapak Z8 24107	Z8 24089
	50		D50 kollar için antistatik kapak D200 Z8 24171	4082400781
Bileşen modelleri (Özel talepler için alternatif olarak sipariş edilebilen farklı malzeme veya boyutlara sahip kapaklar)	75	•	D75 kollar için antistatik kapak D385 4082400603 ve Z8 24172	4082400603
	75		D75 kollar için şeffaf kapak D385 Z8 24106	Z8 24138
	50		D50 kollar için şeffaf kapak D280 Z8 24107	Z8 24161
	50		D50 kol için D385 şeffaf kapak Z8 24107	4082400748
	50	•	D50 kollar için antistatik kapak D385 Z8 24171	4082400600
Vakum kolu – Duvara montaj	50	•	Antistatik kol D50 945 mm uzunluk (475 + 375 parça) + Kapak D200 (özel destek Z8 24142 ile sipariş edilmelidir)	4082400747
	50		Kol D50 945 mm uzunluk (475 + 375 parça) + Kapak D200 (özel destek 4082400763 ile sipariş edilmelidir)	Z8 24173

Örnek

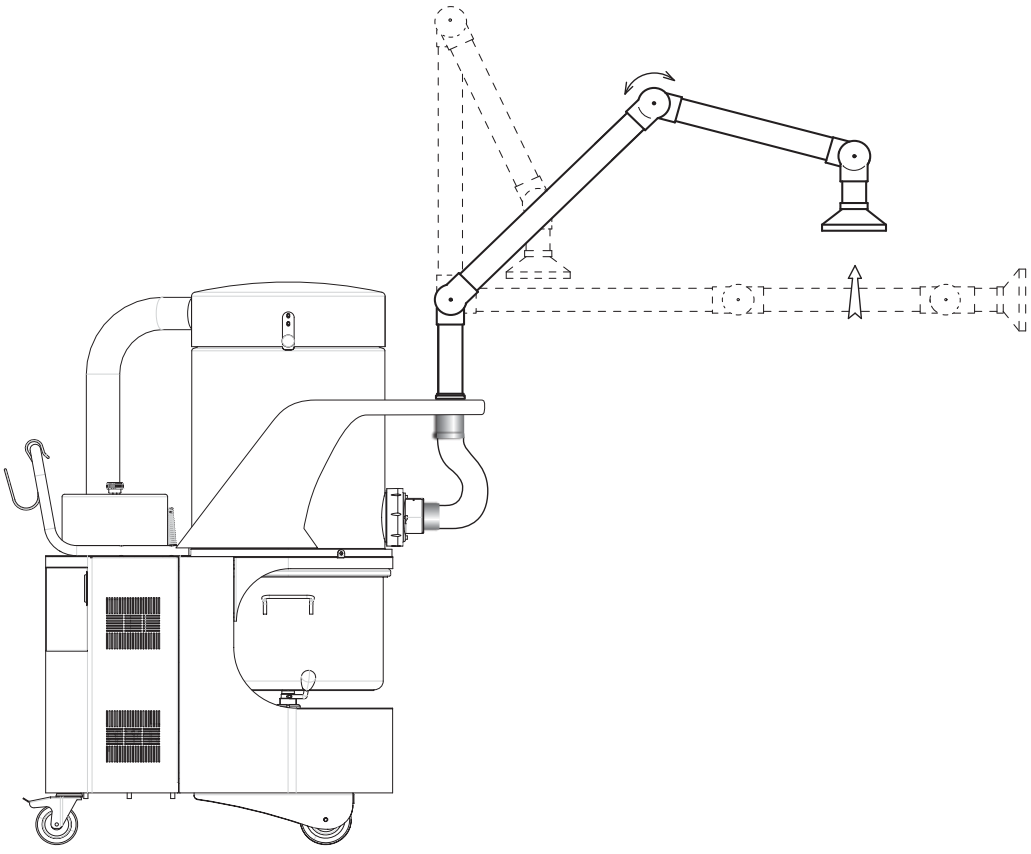

Talaş sepeti

Çok ıslak malzemeleri vakumlamada avantajlıdır. Talaşların bir forklift, palanga veya diğer zincir sistemi ile taşınması için toplanıp sıvılardan ayrılmasını sağlar.

Talaş sepeti	Ø mm	Çinko kaplamalı demir	Paslanmaz çelik	Not	Kod
	460	•		100 L hazne için talaş sepeti. 60 L hazne için Sepet desteği Z8 12284 sipariş edilmelidir Sıvıyı boşaltmak için manuel vana kite dahildir	40000915
	460		•	VHO200 modeli için, WST için de uygundur	4056000668

Örnek

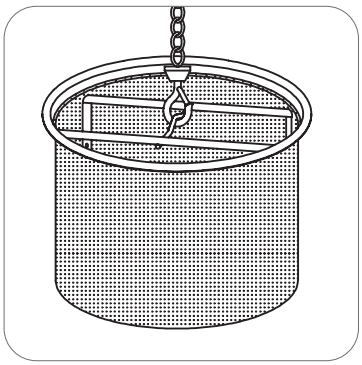

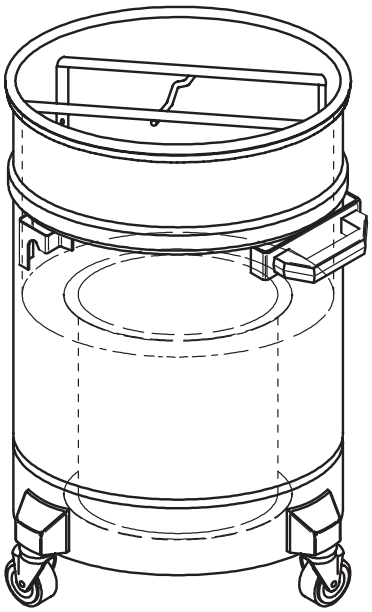

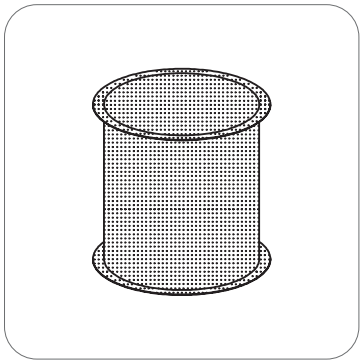

Kağıt torba girişi

Standart hazneyi kağıt torba kullanımına hazırlamak için idealdir (bkz. sayfa 33). Kitte yükseltme için gerekli tüm bileşenler yer alır.

Bileşen Kiti	Ø mm	Çinko kaplamalı	Paslanmaz çelik	Not	Kod
	50	•		D50 giriş için 1 D70 tapalı kit	Z5 60349
	70	•		D70 giriş için 1 x D70 tapalı kit	Z5 60351
	50 – 70	•		D50 giriş kiti, 1 x D70 tapa + 1 x D50 tapa ile	Z5 60350
	50		•	D50 giriş için D50 SS tapalı kit	Z5 60373
	70		•	D70 giriş için D70 SS tapalı kit	Z5 60375
	50 – 70		•	D50 giriş kiti, 1 x D70 tapa + 1 x D50 SS tapa ile	Z5 60374

Kağıt torba girişi	Model	Çinko kaplamalı	Paslanmaz çelik	Not	Kod
	VHW 320/321/ 420/421/440		•	D50 tapa P/N 4089100376 ile sipariş edilmelidir	4089100374

Örnek

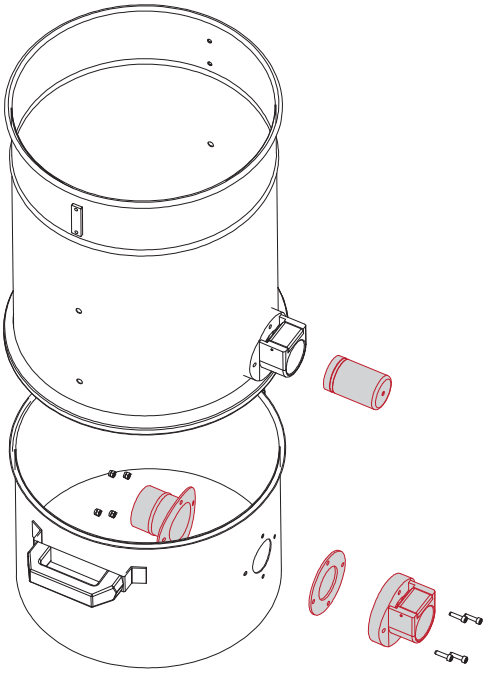

Boşaltma sistemi kiti
(kısaltmaları: DBS Kağıt torbalı toz torbası sistemi, DS Boşaltma sistemi (torbasız) ve SBS antistatik güvenli torbalı Güvenli torba sistemi)

Orijinaliyle değiştirilebilen hazne, kağıt torba sistemi ve güvenli torba sistemi için gerekli tüm bileşenlerle birlikte sağlanır. Güvenli torba sistemi, toksik tozların toplanması için uygundur. Kullanıcının boşaltma sırasında ürünle temas etmemesini sağlamak için güvenlikli kapatma sistemine sahip antistatik bir torba da temin edilir. Ayrıca torba, yırtılmayı önlemek için bir ağ ile korunmaktadır.

Boşaltma sistemleri	Model	Boyalı	Paslanmaz çelik	Not	Kod
	118	Gri RAL 7001		5 adet Kağıt torba 81585000 ile birlikte sağlanır.	Z5 60327
	S2	Gri RAL 7001		Kağıt torbalar 8158500 veya antistatik güvenli torbalar 4084001468 ile kullanılabilir	4056000494
			•		4056000495
	S3/T[PLUS]	Gri RAL 7001			4056000474
			•		4056000475
	CTS – CTT	Gri RAL 7001		Kağıt torbalar 8158500 veya antistatik güvenli torbalar 4084001468 ile kullanılabilir	4056000391
			•		4056000396
	VHC200		•		4056000573
	3156		•	Kağıt torbalar 4084001003 veya antistatik güvenli torbalar 4084001467 ile kullanılabilir	4056000503
	VHW320/321		•	Kağıt torbalar 4084001003 veya antistatik güvenli torbalar 4084001467 ile kullanılabilir	4056000602
	VHW420/ 421/440		•	Kağıt torbalar 8158500 veya antistatik güvenli torbalar 4084001468 ile kullanılabilir	4056000645
	VHS110 Z22 (STD giriş)		•	Standart girişli makineler için paslanmaz çelik hazne. Antistatik güvenli torba 4084001467'yi içerir. Bu torba makinenin SBS modelinde değiştirilen parça olarak takılabilir	4056000785
	VHS110 Z22 EXA VHC Z1 EXA		•	EXA girişli makineler için paslanmaz çelik kap. Antistatik güvenli torba 4084001467'yi içerir. Bu torba makinenin SBS modelinde değiştirilen parça olarak takılabilir	4056000837
	VHS110 CR		•	Standart girişli makineler için paslanmaz çelik hazne. Güvenli torba dahil değildir. Bu hazne makinenin DS modelinde kullanılır	4056000782
	VHS120 VHC110	Gri RAL 7001		Kağıt torba 4084001003 dahil değildir. Bu hazne, makinenin DS modelinde kullanılır	4056000896F
	3707/10 EXA		•	EXA girişli makineler için paslanmaz çelik kap. Antistatik güvenli torba 4084001469'u içerir. Bu torba, makinenin SBS modelinde değiştirilen parça olarak takılabilir	4056000830
	07 serisi	Gri RAL 7001		STD makineler için boyalı hazne. Antistatik güvenli torba 4084001469'u içerir. Bu torba, makinenin SBS modelinde değiştirilen parça olarak takılabilir	4056000409

Kağıt torba	Ø mm	Not	Kod
	360	5 parça	4084001003
	460		81584000
	Not – Yapı malzemesi: mavi plastik bilezik ve çift katman kağıt, dış spunbond (tela) polyester katman.		

Antistatik güvenli torba	Ø mm	Not	Kod
	360/460	1 parça	4084001467
		5 parça	4089101051
		25 parça	4089101066
	460	1 parça	4084001468
		5 parça	4089101052
	560	1 parça	4084001469
		5 parça	4089101053
	Not – Yapı malzemesi: iç kısımda kağıt torba ve dış kısmı delikli tek katman karbon yüklü polietilen + contalı plastik bilezik ve kaynaklı veya dikişli şerit.		

Örnek

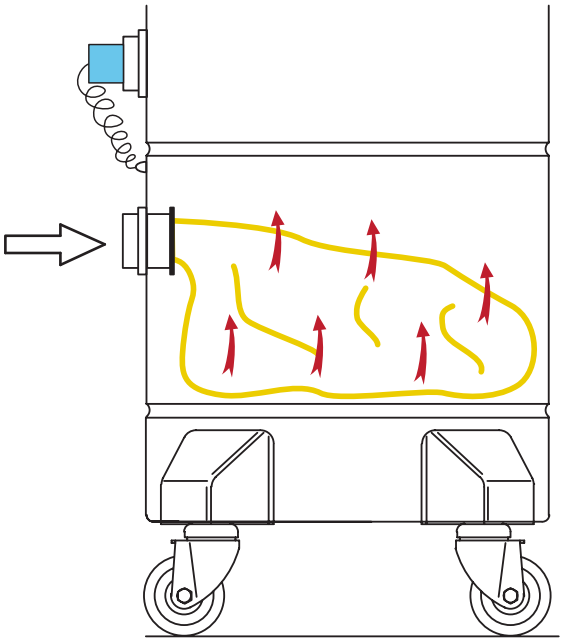

Kağıt Torba

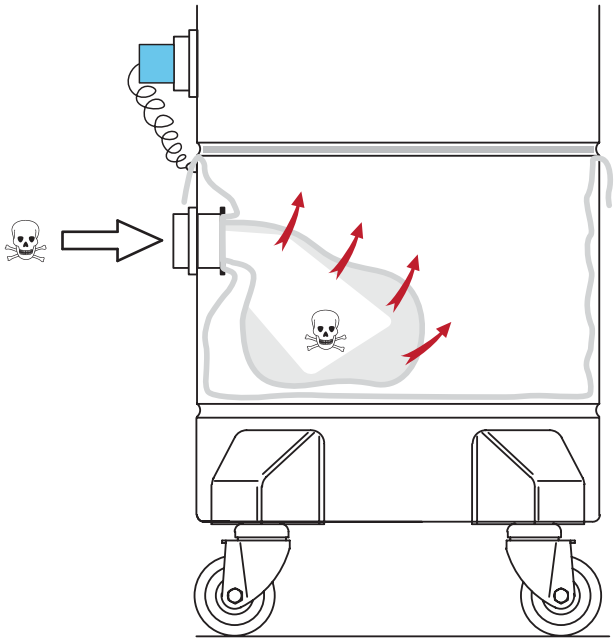

Antistatik Güvenli Torba

İletken Safe-Pak
(Kısaltması SPS: Safe Pak System)

İletken Safe-Pak	Model	Not	Kod
	3156/VHW320/ VHW321	Mevcut makineler Safe Pak ile donatılmamışsa 4089100376 numaraları tapanın sipariş edilmesi gerekir	4056000719
	3306/VHW420/ VHW421/VHW440	Mevcut makineler Safe Pak ile donatılmamışsa 4056000717 numaralı dönüştürme kitinin sipariş edilmesi gerekir	4056000720
	Safe-Pak, tehlikeli ve çok etkili malzemelerin toplanması için standart haznenin yerine kullanılan kullan-at tipi biri ABS haznedir. Dolduğunda çıkarılmalı, bertaraf edilmeli ve yerine yenisi takılmalıdır.		

Tortu filtresi kiti

Ağ sepetin içine 300, 100 veya 50 mikron filtre torbası yerleştirilerek geri kazanılan sıvının filtrasyon seviyesini artırır.

Tortu filtresi kiti	Ø mm	50 mikron	100 mikron	300 mikron	Not	Kod
		•				4083300342
			•		Eco-Oil modeli için	4083300343
				•		4083300344
	460					
		•				4056000449
			•		VHO200 modeli için, WST için de uygundur	4056000450
				•		4056000451

Örnek

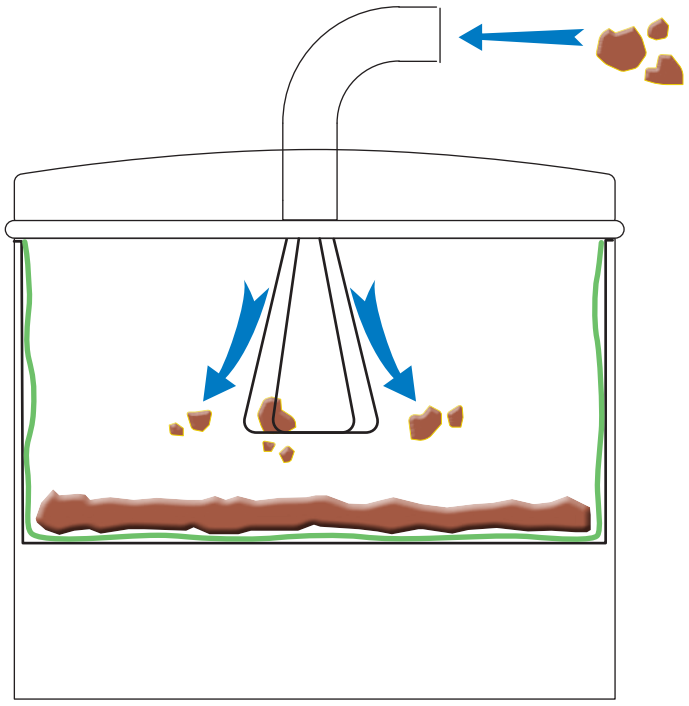

Aksesuar tutucu

Aksesuar tutucu	Model	Çinko kaplamalı demir	Paslanmaz çelik	Not	Kod
	VHS110 Z22 VHS110 CR VHS120 VHC VHC Z1 EXA	•			4081601059
			•		4081601096
	VHS 120 MC HC	•		Makineye zaten dahildir	4081601058
	VHS 120 MC X HC X		•	Makineye zaten dahildir	4081601094
	S2 S3 VHC200 S3B	•		S2/S3VHC200/S3B'de standart	40000892
		•			40000893
	T30S	•		T30S'te standart	40000865
	Eski CTS	•		Eski CTS için isteğe bağlı ürünler (2021 revizyonundan önce)	4056000392
		•			4056000950
	Yeni CTS L100			Yeni CTS L100 için isteğe bağlı ürünler (2021 revizyonundan sonra)	4056000962
	T MINUS			Aksesuarlar için ABS tutucu tepsi	40000963
	T PLUS serisi Havalı konveyör				4089100103
		•		Duvar için hortum desteği – siyah boyalı	Z8 25083
		•		Duvar için aksesuar tutucu	Z8 16060
	VHB436			Ayrıca 2 adet 4081601431 numaralı destek sipariş edin L100 makinede	4056001025
		•		Emme hortumu desteği	4056001026
		•		Üst çubuk desteği kiti	4056001027

Regülatör	Model	Çinko kaplamalı demir	Paslanmaz çelik	Not	Kod
	VHC110 VHC110 Z1 EXA	•		Aksesuar tutucusu ve basınç regülatörünü içerir	4056000822
	VHC110 X VHC110 Z1 EXA X		•		4056000823
	VHC120 VHC120 Z1 EXA	•			4089101010
	VHC120 X VHC120 Z1 EXA X		•		4089101011

Filtreleme hazneleri

Malzemenin daha iyi ayrılmasını ve daha yüksek filtreleme verimliliği sağlar. Aynı zamanda vakumlama noktası ile vakumlu temizlik makinesinin kendisi arasında malzemenin toplanması için de kullanılır. Vakumlu temizlik makinesinin üzerindeki haznenin bütünlüğünün korunmasını sağlar ve birincil filtrenin verimliliğini garanti eder.

Filtre haznesi	Ø mm	Boyalı demir Gri RAL 7001	Boyalı demir Beyaz RAL 9003	Paslanmaz çelik	Bağlamalar	Dahil olan filtre	Kod
	220		•		Ø 40 bağlamalar	Torba filtre (Z8 17036)	Z8 30041
				•			Z8 30046
	280		•		Ø 40 bağlamalar	Torba filtre (Z8 17034)	Z8 30042
				•			Z8 30047
			•			Torba filtre (Z8 17034) ve mutlak filtre (Z8 17262)	Z8 30042 A
				•			Z8 30047 A
			•			Torba filtre (Z8 17034), mutlak filtre (Z8 17262) ve kağıt torba (81585000) için uygundur	Z8 30190 A
	360	•			Ø 50 bağlamalar	Torba filtre (40000379)	Z8 30043
			•				Z8 30043 B
			•			Torba filtre (40000379) ve mutlak filtre (Z8 17262)	Z8 30043 BA
				•			Z8 30048
				•		Torba filtre (40000379)	Z8 30048 A
				•		Torba filtre (40000379) ve mutlak filtre (Z8 17262)	Z8 30269 A
			•			Torba filtre (40000379), mutlak filtre (Z8 17262) ve kağıt torba (81585000) için uygundur	Z58 30180
	460	•				Yıldız şekilli filtre (40000315)	Z8 30044
				•	Ø 70 giriş, Ø 50 kapak bağlantı parçaso	Torba filtre (Z8 17041)	Z8 30049
			•		Ø 70 bağlamalar	Yıldız şekilli filtre (40000338)	Z58 30181
		•			Ø 100 giriş, Ø 70 kapak bağlantı parçaso	Yıldız şekilli filtre (40000584)	Z58 30187

Örnek

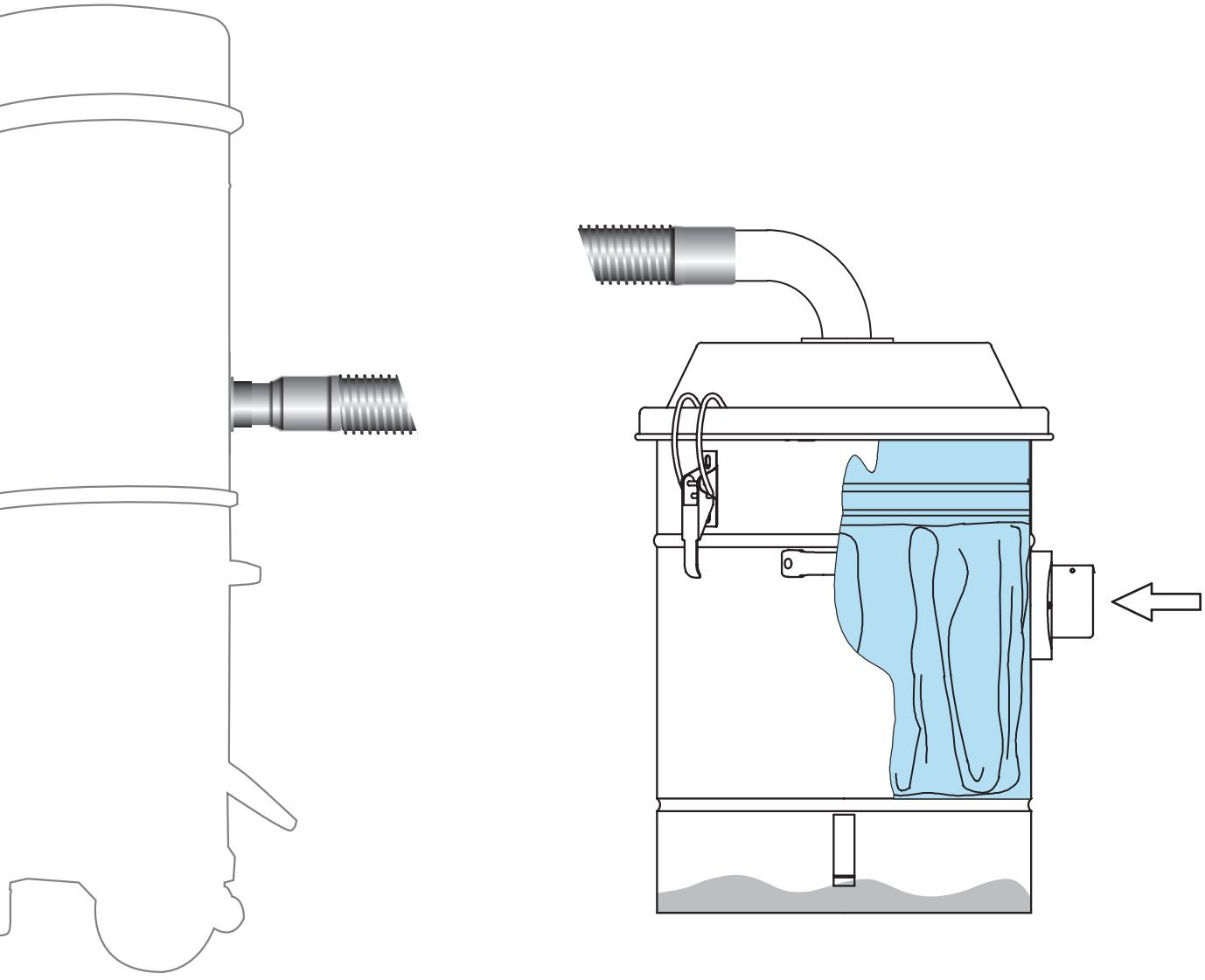

Notlar:

10324 12/2023 Veriler, teknik özellikler, renkler ve resimler, önceden haber verilmeden değiştirilebilir © 2016

Nilfisk Türkiye A.Ş.
Şerifali Mah • Bayraktar Bulvarı
Şehit Sok • No.7 İstanbul
Tel.: 0216 466 94 94 • info.tr@nilfisk.com

www.nilfisk.com.tr

NILFISK